А.36.706.011

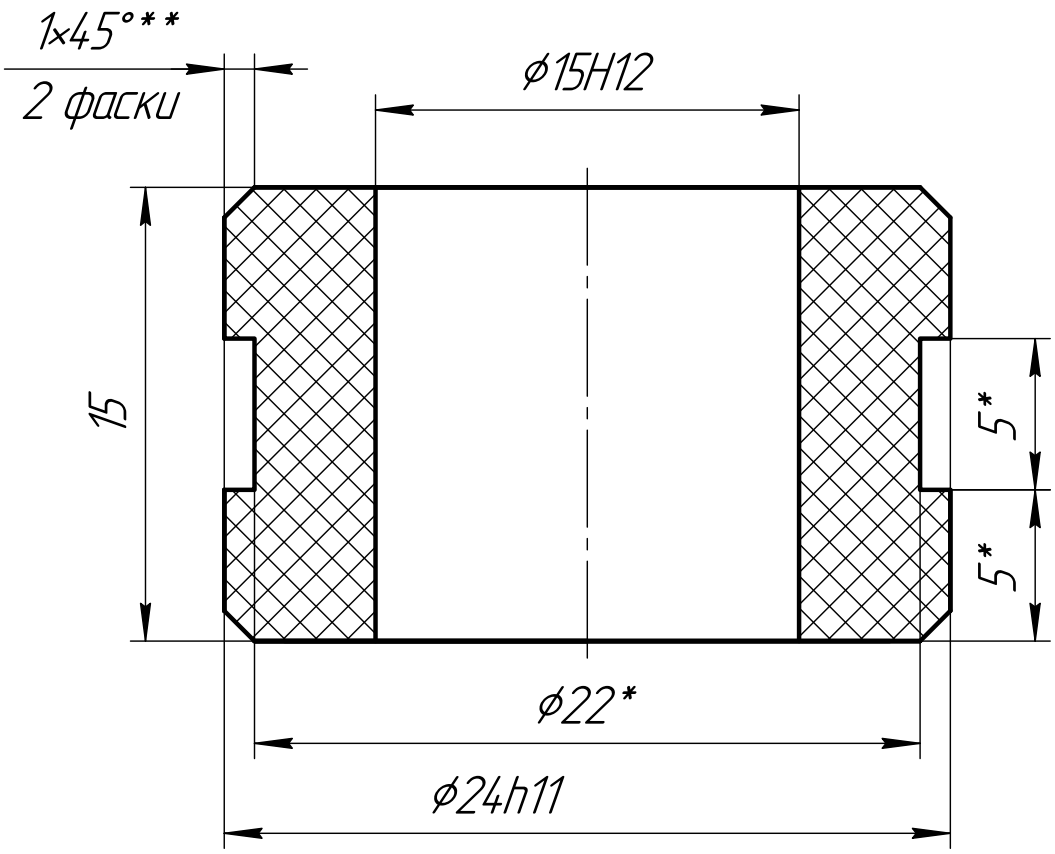

1 С механической обработкой после силицирования.
2 Значение массы теоретическое, контролю не подлежит.
3 Общие допуски по ГОСТ 30893.2-2002 – тК.
4 *Размеры даны до силицирования, после силицирования не контролировать
5 **Размер обеспечивается инструментом.

					А.36.706.011		
1	Зам			04.2011			
Изм.	Лист	№ докум.	Подп.	Дата			
Разраб.					Втулка	Лит.	Масса: 0,013 / Масштаб: 4:1
Пров.							
Т.контр.						Лист	Листов 1
					Графит СГ-Т ТУ 48-20-89-90		
Н.контр.							
Утв.							

Перв. примен. | Справ. № | Подп. и дата | Инв. № дубл. | Взам. инв. № | Подп. и дата | Инв. № подл.

Копировал | Формат А4