91.3094.01.002

Перв. примен. 91.3094

Справ. № — На русском и английском языках

Подп. и дата | Инв. № дубл. | Взам. инв. № | Подп. и дата | Инв. № подл. 353005.3

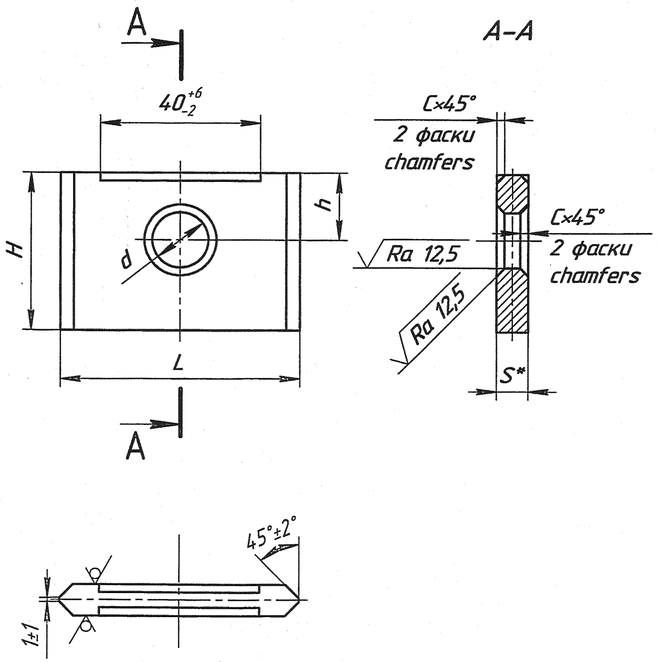

Ra 25 (√)

Таблица 1
Table

Размеры в миллиметрах
Dimensions in millimetres

Обозначение Designation	L ±1	H ±1	d Номин. Nominal	d Пред.откл. Max.deviation	h ±1	S	c ±1	Масса Mass кг kg	Материалы Materials
91.3094.01.002	60	40	14	+0,43	17	8	2	0,15	Лист Б-ПН-0-S ГОСТ 19903-74 / Ст3сп5-св ГОСТ 14637-89
-01		50			25			0,19	
-02	72		18			12	3	0,34	
-03		60			30	16	4	0,50	Лист ПН-0-S ГОСТ 19903-74 / Ст3сп5-св ГОСТ 14637-89
-04			22	+0,52				0,49	
-05	81	90	39	+0,62	36	20	5	0,80	
-06	89		26	+0,52				0,98	
-07			30					1,05	
-08			33	+0,62				1,10	
-09	102		39		42			1,00	

1. *Размер для справок.
   Dimension for information.
2. Маркировать и клеймить на бирке.
   Marking and stamping to be made on tag.

Собственность
ИК "ЗИОМАР" "ЗИО-ПОДОЛЬСК"
Запрещается копирование, передача третьему лицу и использование сведений в коммерческих целях без согласия собственника

Property of
EC "ZIOMAR" "ZIO-PODOLSK"
Copying, transfer to any third Party and usage of information for commercial purposes are prohibited until the proprietors give their consent

Rev. / Изм.	Sheet / Лист	Docum. No / № докум.	Signature / Подп.	Date / Дата
Разраб. / Designed				10.04.2013
Н. контр. / Inspector				10.04.2013
Утв. / Approved				04.2013

91.3094.01.002

Траверса
Cross bar

См.таблицу 1
See Table

Лит. / Letter	Масса / Mass	Масштаб / Scale
	См.таблицу 1 / See Table	–
Лист / Sheet	Листов / Sheets	1

ИК "ЗИОМАР"

Формат А3 Size

3. Лист должен поставляться с дополнительными требованиями проведения УЗК по ГОСТ 22727-88. Класс сплошности 1, чувствительность D53.
4. Остальные технические требования по ОСТ 108.275.50-80.
5. Маркировать и клеймить на бирке ударным способом шрифтом 4 по ГОСТ 26.020-80: обозначение, марку материала, порядковый номер, клеймо ОТК.

линия отреза дополнительной основной надписи

Перевел Красноголовец 04.13
Проверил Иванова 04.13

При отправке документации отрезной лист изъять

Не разрешается знакомить лиц иностранных государств

ЭКСПОРТ

ДЛЯ АЭС

Согласовано			
Отдел	Фамилия	Подп.	Дата
ЦЛНМК	Легконогих		04.13

91.3094.01.002

Изм.	Лист	№ докум.	Подп.	Дата
Разраб.		Пермякова		10.04.13
Пров.		Щукин		04.2013
Т.контр.		Морозов		04.2013
Нач.отд.		Лазарев		04.2013
Н.контр.		Бондаренко		04.2013

Траверса

См. таблицу 1

Лит.	Масса	Масштаб
	См.таблицу 1	–
Лист	Листов	1

ИК"ЗИОМАР"

Формат А3