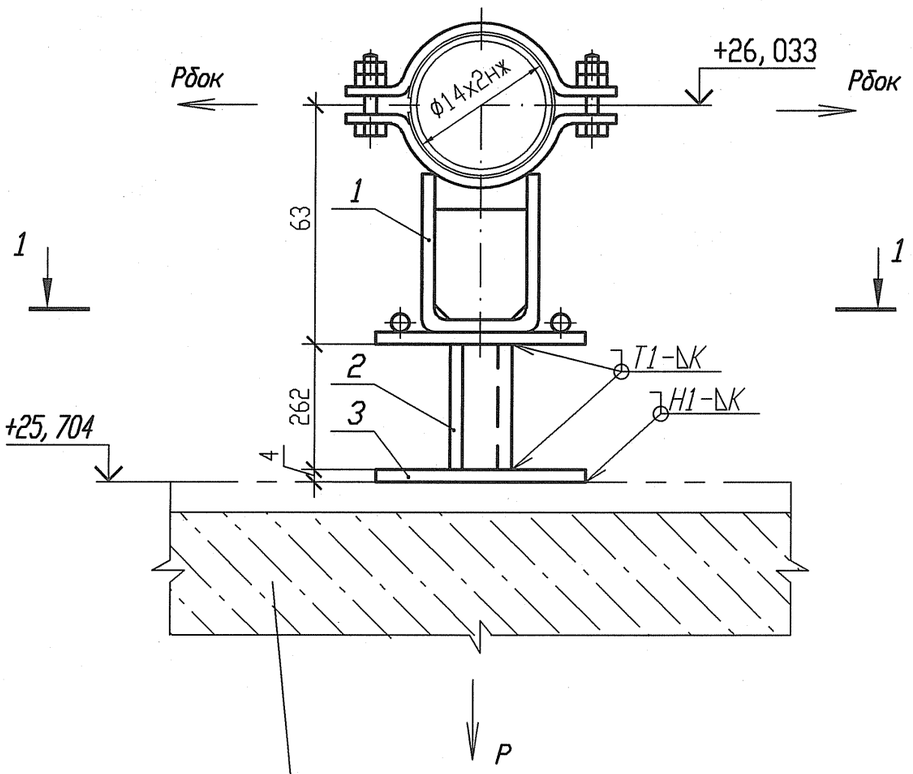

Разрез 1-1

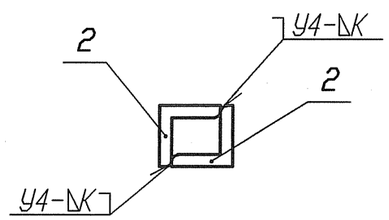

Номер опоры	3ТС20У084	3ТС20У086
Нагрузка на опору Р(кН)	0,029	0,035
Нагрузка на опору Рбок(кН)	0,01	0,018

1 Привязку опоры смотри 3ТС20Z05.
2 Сварку производить по ГОСТ 5264-80.
3 Отметка трубопровода подлежит уточнению в соответствии с уклоном трубопровода.
4 Р - максимальная нагрузка на опору с учетом сейсмических воздействий.
5 Катет шва (К) принять по наименьшей толщине свариваемых деталей.
6 Спецификация составлена на одну опору.
7 Изготовить два комплекта.

Спецификация деталей

Поз.	Обозначение	Наименование	Кол.	Материал	Масса, кг ед.	Масса, кг общ.	Примечание
1	18-517.000-23	Опора 14	1	Сборный	1,4494	1,4494	
2	ГОСТ 8509-93	Уголок В-40х40х4 l=262	2	Ст 3 пс 2-св ГОСТ 535-2005	0,634	1,268	
3	ГОСТ 19903-74	Лист Б-ПН 4х90х90	1	Ст 3 сп 5-св ГОСТ 14637-89	0,2543	0,2543	
	ГОСТ 9467-75	Электроды		УОНИИ 13/45		-	
					Итого:		2,9717

АРХИВНЫЙ ЭКЗЕМПЛЯР

Инв. N подл. R3.03733.1.0.13
Лист 403

Изм.	Кол. уч.	Лист	Nдок.	Подпись	Дата
Инж. 2к.		Сидоренко			15.05
Пров. инж. 2к.		Случевская			15.05
Пров. вед. инж.		Махотина			15.05
Нач. гр.		Жубрев			15.05
Н. контр.		Краснояров			25.05

R3.TC10.3012.013.01.00.280

Ростовская АЭС Блок 3

Редакторное отделение Герметичная часть Трубопроводы байпасной очистки воды I контура Рр больше 2.2 МПа	Стадия	Лист	Листов
	Р	1	1

Опора скользящая направляющая 3ТС20У084, 3ТС20У086

ОАО "НИАЭП" 2012

Инв. N подл. | R3.03733.1.0.13 | Подп. и дата | Взам. инв. N

Формат А3