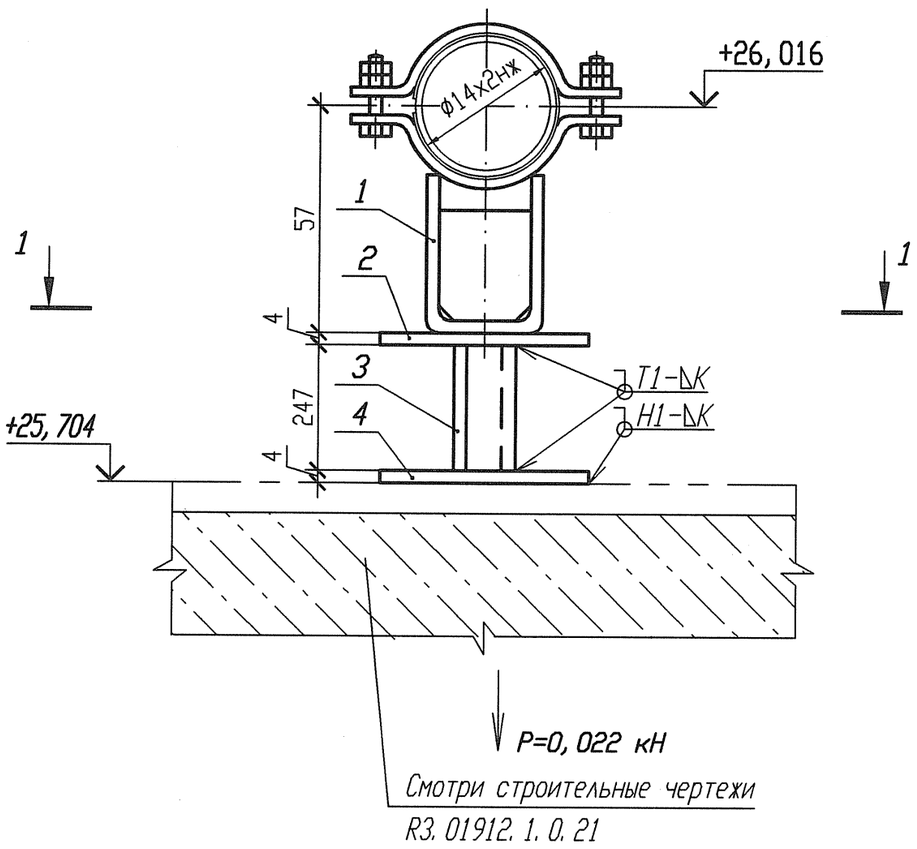

Спецификация деталей

Поз.	Обозначение	Наименование	Кол.	Материал	Масса, кг		Приме-чание
					ед.	общ.	
1	Л8-511. 000-01	Опора 14	1	Сборный	0, 42	0, 42	
2	ГОСТ 19903-74	Лист Б-ПН 4х80х130	1	Ст 3 сп 5 ГОСТ 14637-89	0, 3266	0, 3266	
3	ГОСТ 8509-93	Уголок В- 40х40х4 l=247	2	Ст 3 сп 5 ГОСТ 535-2005	0, 5977	1, 1954	
4	ГОСТ 19903-74	Лист Б-ПН 4х90х90	1	Ст 3 сп 5 ГОСТ 14637-89	0, 2543	0, 2543	
	ГОСТ 2246-70	Проволока		Св-04Х19Н11М3		-	
	ГОСТ 9467-75	Электроды		УОНИИ 13/45		-	
					Итого:		2, 1963

Разрез 1-1

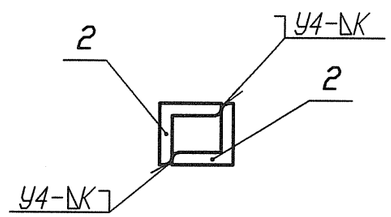

1 Привязку опоры смотри 3ТС30Z05.
2 Сварку производить по ГОСТ 5264-80.
3 Отметка трубопровода подлежит уточнению в соответствии с уклоном трубопровода.
4 Р - максимальная нагрузка на опору с учетом сейсмических воздействий.
5 Катет шва (К) принять по наименьшей толщине свариваемых деталей.
6 Изготовить один комплект.

Изм.	Кол. уч.	Лист	Nдок.	Подпись	Дата
Инж. 2к.		Сидоренко			17.05
Пров. инж. 2к.		Случевская			17.05
Пров. вед. инж.		Махотина			17.05
Нач. гр.		Хубрев			17.05
Н. контр.		Краснояров			24.05

АРХИВНЫЙ ЭКЗЕМПЛЯР

Инв. N подл. R3. 03733. 1. 0. 13
Лист 304

R3. ТС10. 3012. 013. 01. 00. 181

Ростовская АЭС Блок 3

Реакторное отделение
Герметичная часть
Трубопроводы байпасной очистки воды I контура
Рр больше 2. 2 МПа

Стадия	Лист	Листов
Р	1	1

Опора скользящая
3ТС30У017

ОАО "НИАЭП" 2012

Формат А3

Инв. N подл.	Подп. и дата	Взам. инв. N
R3. 03733. 1. 0. 13		

Формат А3