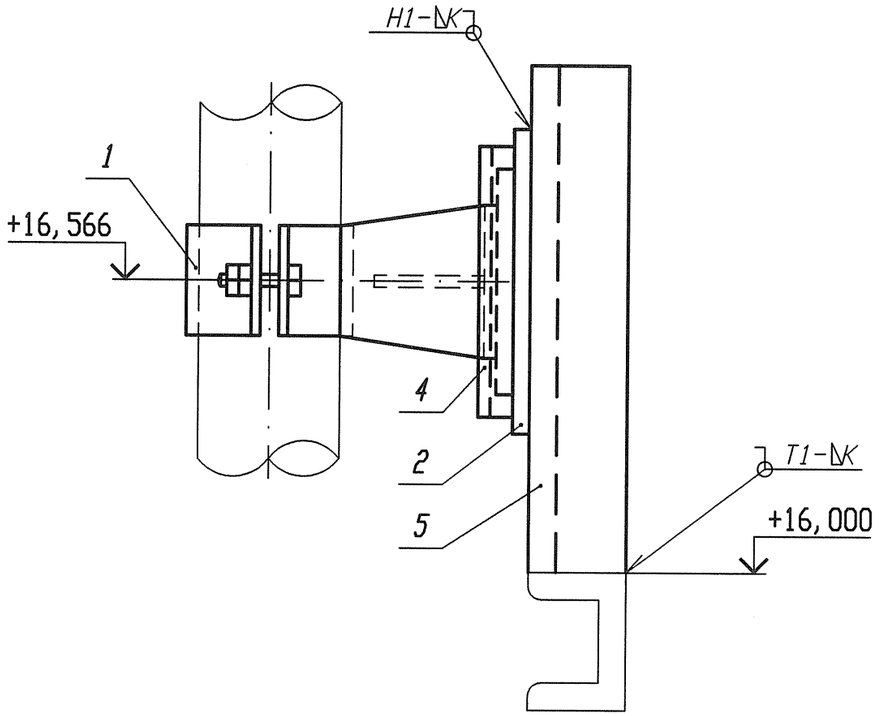

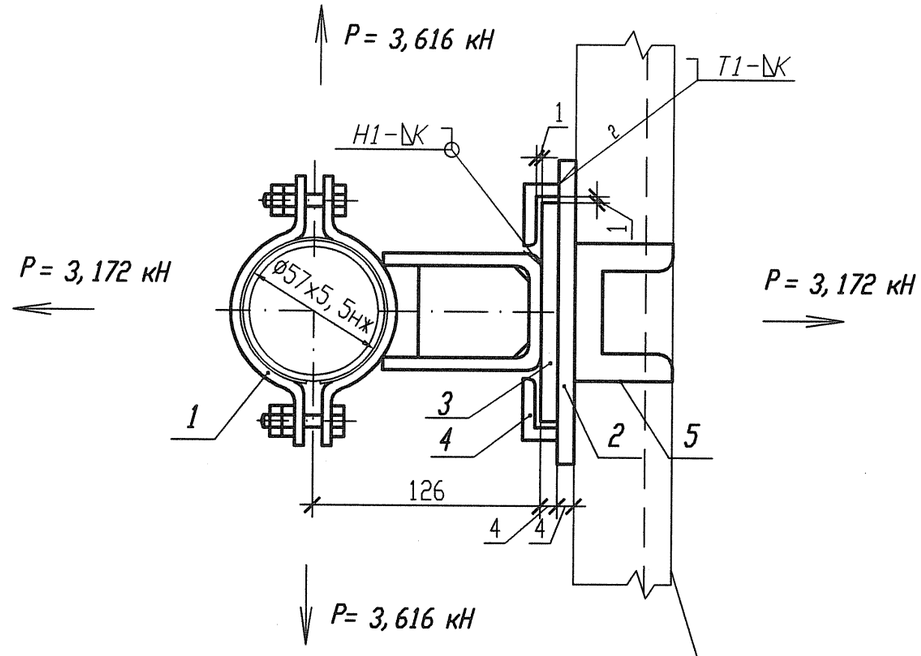

Смотри чертежи металлоконструкций
R3. 01509. 1. 0. 21

Спецификация деталей

Поз.	Обозначение	Наименование	Кол.	Материал	Масса, кг ед.	Масса, кг общ.	Приме-чание
1	18-511. 000-11	Опора 57	1	Сборный	1, 551	1, 551	
2	ГОСТ 19903-74	Лист Б-ПН 4х160х200	1	Ст 3 сп 5-св ГОСТ 14637-89	1, 0048	1, 0048	
3	ГОСТ 19903-74	Лист Б-ПН 4х95х130	1	Ст 3 сп 5-св ГОСТ 14637-89	0, 3878	0, 3878	
4	ГОСТ 8509-93	Уголок В- 40х40х4 l=180	2	Ст 3 сп 5 ГОСТ 535-2005	0, 4356	0, 8712	
5	ГОСТ 8240-97	Швеллер 10У l=650	1	Ст 3 пс 2-св ГОСТ 535-2005	5, 5835	5, 5835	
	ГОСТ 9467-75	Электроды		УОНИИ 13/45		-	
				Итого:		9, 5083	

1 Привязку опоры смотри 3ТС10Z04.
2 Сварку производить по ГОСТ 5264-80.
3 Отметка трубопровода подлежит уточнению в соответствии с уклоном трубопровода.
4 Р - максимальная нагрузка на опору с учетом сейсмических воздействий.
5 Катет шва (К) принять по наименьшей толщине свариваемых деталей.
6 Изготовить один комплект.

АРХИВНЫЙ ЭКЗЕМПЛЯР

Инв. N подл. R3. 03733. 1. 0. 13
Лист 205

Изм.	Кол. уч.	Лист	Nдок.	Подпись	Дата
Инж. 2к.		Сидоренко			17.05
Пров. инж. 2к.		Случевская			17.05
Пров. вед. инж.		Махотина			17.05
Нач. гр.		Хубрев			17.05
Н. контр.		Краснояров			24.05.

R3. TC10. 3012. 013. 01. 00. 082

Ростовская АЭС Блок 3

Реакторное отделение Герметичная часть Трубопроводы байпасной очистки воды I контура Рр больше 2. 2 МПа	Стадия	Лист	Листов
	Р	1	1
Опора направляющая 3ТС10У086	ОАО "НИАЭП" 2012		

Инв. N подл. | R3. 03733. 1. 0. 13 | Подп. и дата | Взам. инв. N

Формат А3