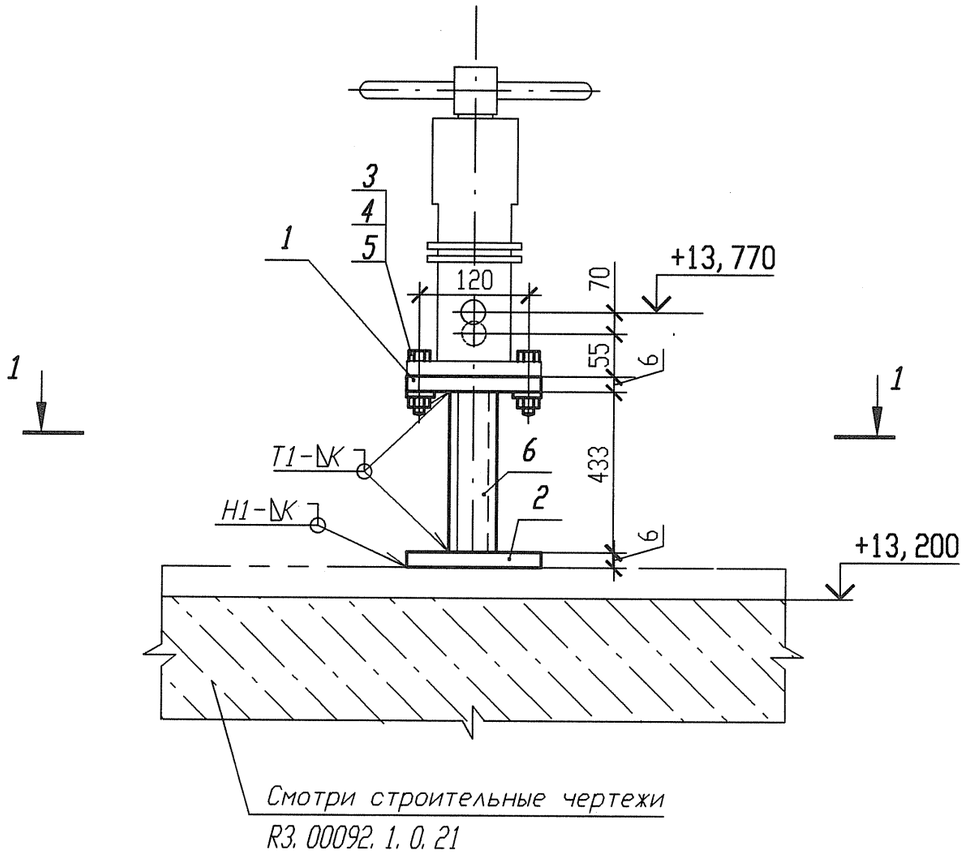

Спецификация деталей

Поз.	Обозначение	Наименование	Кол.	Материал	Масса, кг ед.	Масса, кг общ.	Приме-чание
1	По настоящему чертежу ГОСТ 19903-74	Лист Б-ПН 6х150х150	1	Ст 3 сп 5-св ГОСТ 14637-89	1,0597	1,0597	
2	ГОСТ 19903-74	Лист Б-ПН 6х150х150	1	Ст 3 сп 5-св ГОСТ 14637-89	1,0597	1,0597	
3	ГОСТ 10906-78	Шайба 16.02	4	Ст 3 пс 2-св ГОСТ 535-2005	0,0299	0,1196	
4	ГОСТ 7798-70	Болт М16-6gх55. 56	4	35 ГОСТ 1050-88	0,1215	0,486	
5	ГОСТ 5915-70	Гайка 2М16-6Н.5.	4	35 ГОСТ 1759.0-87	0,0376	0,1504	
6	ГОСТ 8509-93	Уголок В 50х50х5 l=433	2	Ст 3 пс 2-св ГОСТ 535-2005	1,6324	3,2648	
	ГОСТ 9467-75	Электроды		УОНИИ 13/45		-	
					Итого:	6,1402	

Деталь поз. 1

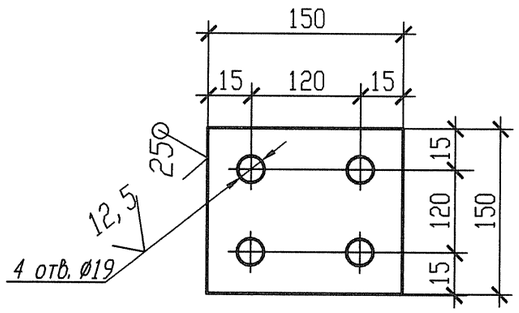

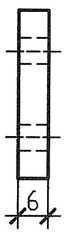

Разрез 1-1

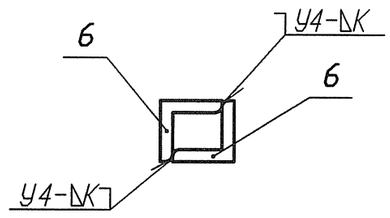

1 Привязку опоры смотри 3ТС30Z07.
2 Сварку производить по ГОСТ 5264-80.
3 Отметка трубопровода подлежит уточнению в соответствии с уклоном трубопровода.
4 Катет шва (К) принять по наименьшей толщине свариваемых деталей.
5 Изготовить один комплект.

Номер опоры	Рабочее состояние						Холодное состояние						Сейсмическое состояние					
	Усилия, кН			Моменты, кН м			Усилия, кН			Моменты, кН м			Усилия , кН			Моменты, кН м		
	Px	Py	Pz	Mx	My	Mz	Px	Py	Pz	Mx	My	Mz	Px	Py	Pz	Mx	My	Mz
3ТС30У020	-1,288	-1,304	-0,1770	0,327	-0,037	-1,088	-0,011	0,002	-0,410	-0,018	0,056	-0,001	0,076	0,081	0,027	0,009	0,010	0,100

АРХИВНЫЙ ЭКЗЕМПЛЯР

Инв. N подл. R3.03733.1.0.13
Лист 307

Изм.	Кол. уч.	Лист	Nдок.	Подпись	Дата
Инж. 2к.		Сидоренко			17.05
Пров. инж. 2к.		Случевская			17.05
Пров. вед. инж.		Махотина			17.05
Нач. гр.		Хубрев			17.05
Н. контр.		Краснояров			17.05

R3.TC10.3012.013.01.00.184

Ростовская АЭС Блок 3

Реакторное отделение
Герметичная часть
Трубопроводы байпасной очистки воды I контура
Рр больше 2.2 МПа

Стадия	Лист	Листов
Р	1	1

Опора неподвижная
3ТС30У020

ОАО "НИАЭП" 2012

Инв. N подл. | Подп. и дата | Взам. инв. N | R3.03733.1.0.13

Формат А3