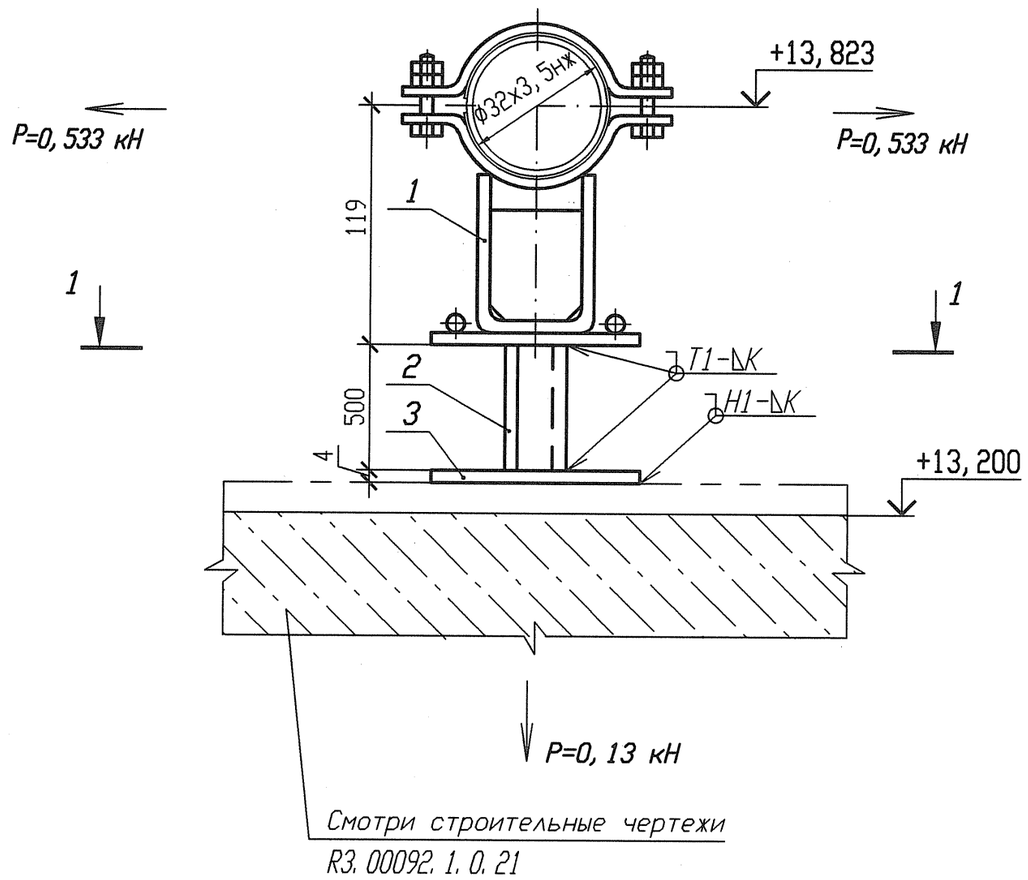

Спецификация деталей

Поз.	Обозначение	Наименование	Кол.	Материал	Масса, кг ед.	Масса, кг общ.	Приме-чание
1	18-517. 000-27	Опора 32	1	Сборный	2, 1382	2, 1382	
2	ГОСТ 8509-93	Уголок В-50х50х5 l=500	2	Ст 3 пс 2-св ГОСТ 535-2005	1, 885	3, 77	
3	ГОСТ 19903-74	Лист Б-ПН 4х100х100	1	Ст 3 сп 5-св ГОСТ 14637-89	0, 314	0, 314	
	ГОСТ 9467-75	Электроды		УОНИИ 13/45		-	
					Итого:		6, 2222

Разрез 1-1

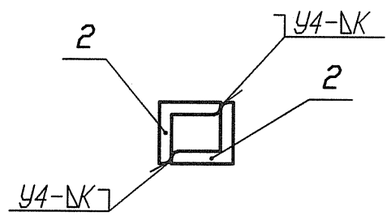

1 Привязку опоры смотри 3ТС20Z15.
2 Сварку производить по ГОСТ 5264-80.
3 Отметка трубопровода подлежит уточнению в соответствии с уклоном трубопровода.
4 Р - максимальная нагрузка на опору с учетом сейсмических воздействий.
5 Катет шва (К) принять по наименьшей толщине свариваемых деталей.
6 Изготовить один комплект.

Изм.	Кол. уч.	Лист	Nдок.	Подпись	Дата
Инж. 2к.		Сидоренко			17.05
Пров. инж. 2к.		Случевская			17.05
Пров. вед. инж.		Махотина			17.05
Нач. гр.		Хубрев			17.05
Н. контр.		Красноярова			29.05

АРХИВНЫЙ ЭКЗЕМПЛЯР

Инв. N подл. R3. 03733. 1. 0. 13
Лист 246

R3. ТС10. 3012. 013. 01. 00. 123

Ростовская АЭС Блок 3

Реакторное отделение
Герметичная часть
Трубопроводы байпасной очистки воды I контура Рр больше 2. 2 МПа

Стадия	Лист	Листов
Р	1	1

Опора скользящая направляющая
3ТС20У036

ОАО "НИАЭП" 2012

Инв. N подл. | Подп. и дата | Взам. инв. N
R3. 03733. 1. 0. 13

Формат А3