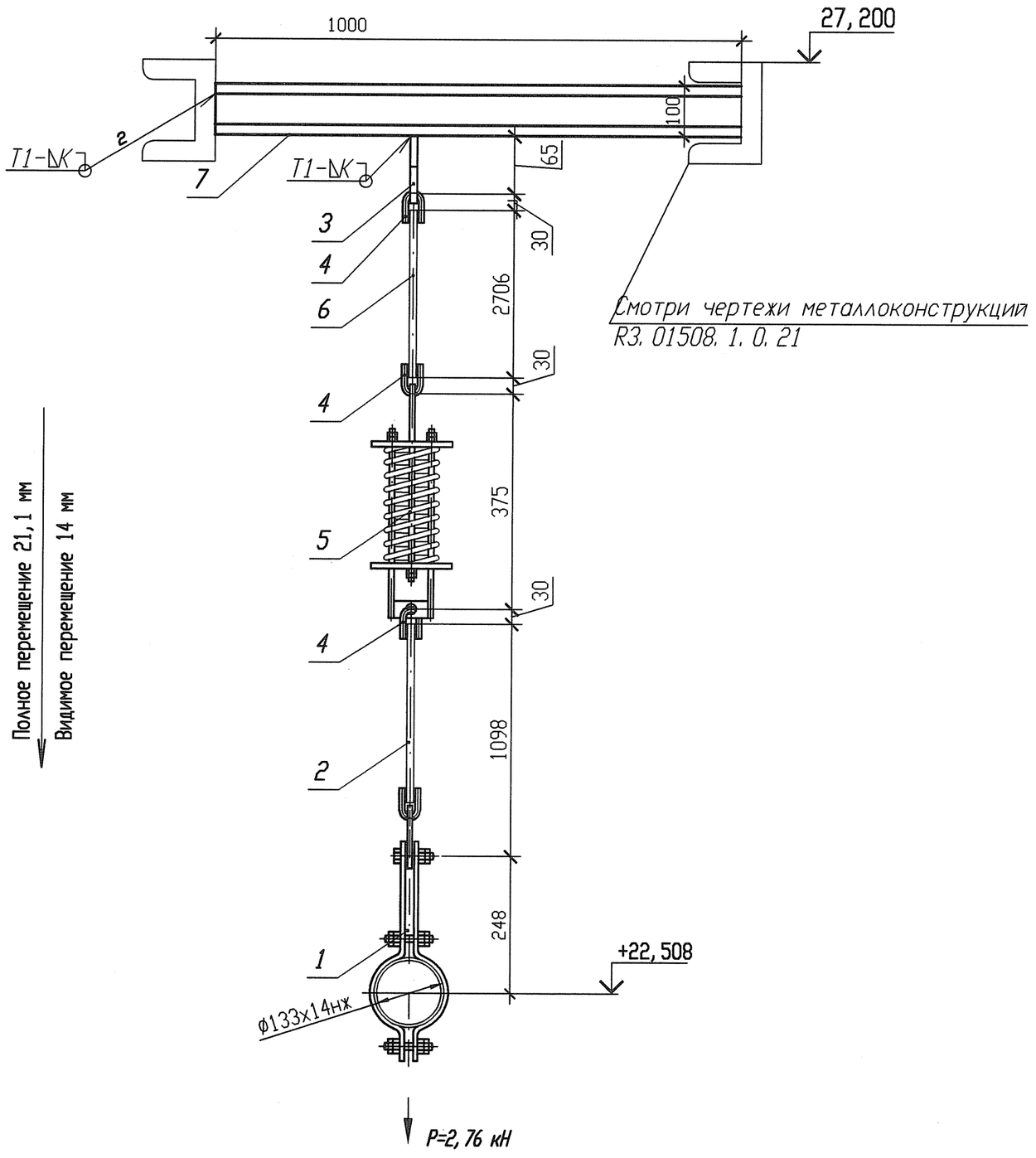

Спецификация деталей

Поз.	Обозначение	Наименование	Кол.	Материал	Масса, кг ед.	Масса, кг общ.	Приме-чание
1	05-3 ПСТ 108.275.53-80	Блок хомутовый	1	Сборный	5,4799	5,4799	
2	03 ПСТ 108.632.02-80	Тяга с серьгой	1	Сборный	2,42	2,42	
3	02 ПСТ 108.367.37-80	Проушина	1	Лист Б-ПН-12 ГОСТ 19903-74 Ст3сп5-св ГОСТ 14637-89	0,31	0,31	
4	03 ПСТ 108.643.01-80	Ушко	3	Круг В1-II-16 ГОСТ2590-2006 20-2ГП-М1-ТО ГОСТ 1050-88	0,28	0,84	
5	15 ПСТ 108.275.58-80	Блок пружинный	1	Сборный	18,9812	18,9812	
6	ГОСТ 2590-2006	Круг 16 l=2750	1	20-3ГП-М1-ТО ГОСТ 1050-88 (с требованиями п. 4.11)	4,3395	4,3395	См. п. п. 6
7	ГОСТ 8240-97	Швеллер 10У l=1000	1	Ст3 сп 5-св ГОСТ 535-2005	8,59	8,59	
	ГОСТ 2246-70	Проволока		СВ-04Х19Н11М3		-	
	ГОСТ 9467-75	Электроды		УОНИИ 13/45		-	
					Итого:	40,9606	

1 Привязку опоры смотри 3ТС40Z02.
2 Сварку производить по ГОСТ 5264-80.
3 Отметка трубопровода подлежит уточнению в соответствии с уклоном трубопровода.
4 Р - максимальная нагрузка на опору с учетом сейсмических воздействий.
5 Катет шва (К) принять по наименьшей толщине свариваемых деталей.
6 Длину поз. 6 уточнить на монтаже.
7 Сварку тяги с ушком по ОСТ 108.632.01-80.
8 Изготовить один комплект.

АРХИВНЫЙ ЭКЗЕМПЛЯР

Инв. N подл. R3. 03733. 1. 0. 13
Лист 346

Характеристика пружины

N опоры	табличные данные: Доп. раб. нагрузка Рmax, кН	Прогиб при Рmax λ max, мм	Высота пружины в св. сост Но, мм	при установке: Высота пружины Нмонт, мм	Нагрузка на пружину Рмонт, кН	в раб. состоянии: Высота пружины Нраб, мм	Нагрузка на пружину Рраб, кН	в хол. состоянии: Высота пружины Нхол, мм	Нагрузка на пружину Рхол, кН
3ТС40Y002	5,24	140	308	233	2,82	255	2,0	233	2,51

Изм.	Кол. уч.	Лист	Nдок.	Подпись	Дата
Инж. 2к.		Сидоренко			17.05
Пров. инж. 2к.		Случевская			17.05
Пров. вед. инж.		Махотина			17.05
Нач. гр.		Жубрев			17.05
Н. контр.		Красноярова			25.05

R3. TC10. 3012. 013. 01. 00. 223

Ростовская АЭС Блок 3

Реакторное отделение
Герметичная часть
Трубопроводы байпасной очистки воды I контура
Рр больше 2.2 МПа

Стадия	Лист	Листов
Р	1	1

Подвеска пружинная
3ТС40Y002

ОАО "НИАЭП" 2012

Инв. N подл. | Подп. и дата | Взам. инв. N | R3. 03733. 1. 0. 13

Формат А3

Формат А3