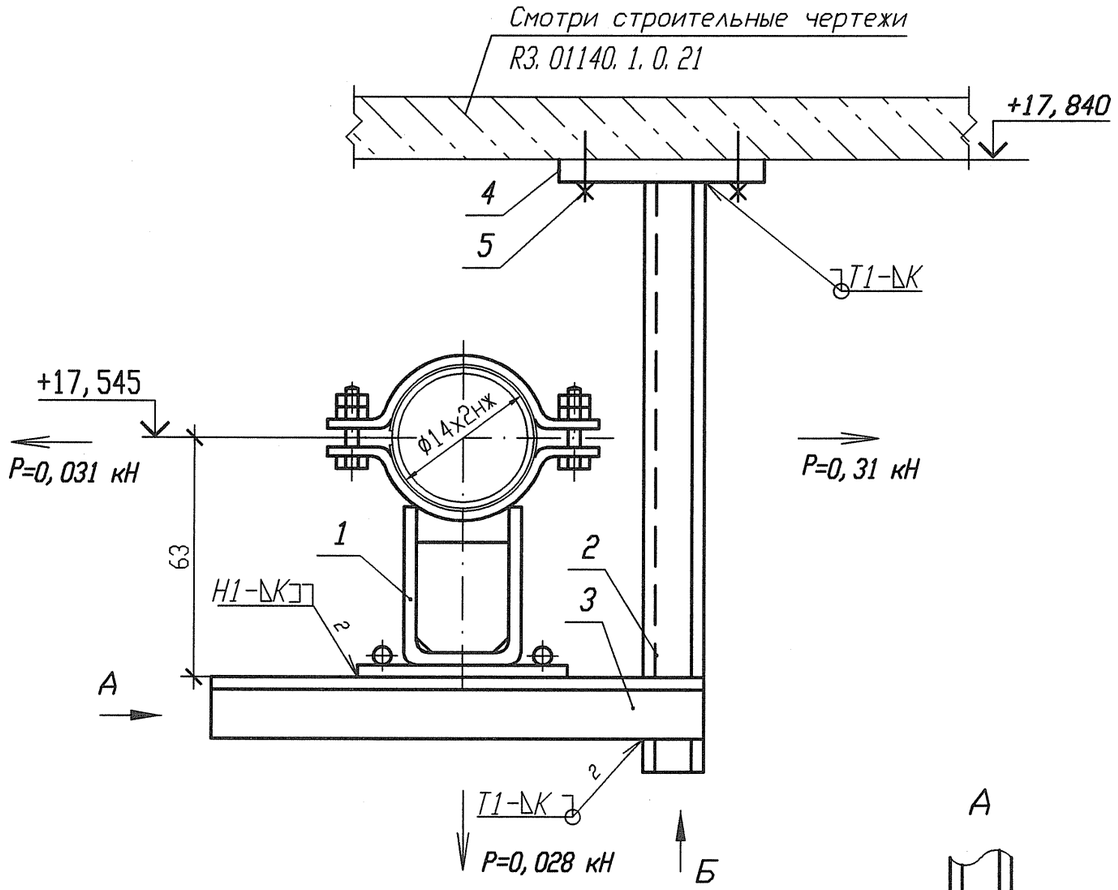


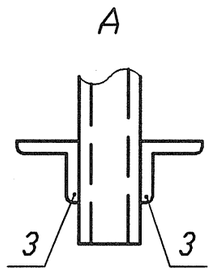


Деталь поз. 4

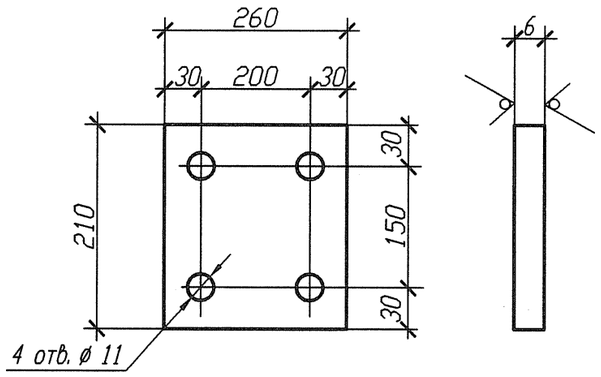





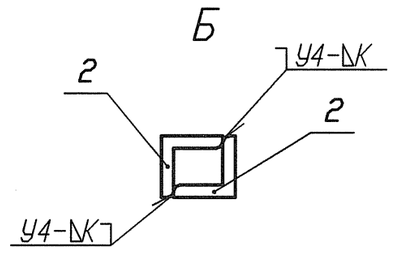


Спецификация деталей

| Поз. | Обозначение | Наименование | Кол. | Материал | Масса, кг ед. | Масса, кг общ. | Приме-чание |
|---|---|---|---|---|---|---|---|
| 1 | Л8-517. 000-23 | Опора 14 | 1 | Сборный | 1, 4494 | 1, 4494 | |
| 2 | ГОСТ 8509-93 | Уголок В-40х40х4 l=420 | 2 | Ст 3 пс 2-св ГОСТ 535-2005 | 1, 0164 | 2, 0328 | |
| 3 | ГОСТ 8509-93 | Уголок В-50х50х5 l=200 | 2 | Ст 3 пс 2-св ГОСТ 535-2005 | 0, 754 | 1, 508 | |
| 4 | По настоящему чертежу ГОСТ 19903-74 | Лист Б-ПН 6х210х260 | 1 | Ст 3 сп 5-св ГОСТ 14637-89 | 2, 5717 | 2, 5717 | |
| 5 | ГОСТ 28778-90 | Болт БСР 10х100 У3 | 4 | Сборный | 0, 0906 | 0, 3624 | |
| | | | | | | | |
| | | | | | | | |
| | | | | | | | |
| | ГОСТ 9467-75 | Электроды | | УОНИИ 13/45 | | - | |
| | | | | Итого: | | 7, 9243 | |

1 Привязку опоры смотри ЭТС20Z16.
2 Сварку производить по ГОСТ 5264-80.
3 Отметка трубопровода подлежит уточнению в соответствии с уклоном трубопровода.
4 Р - максимальная нагрузка на опору с учетом сейсмических воздействий.
5 Катет шва (К) принять по наименьшей толщине свариваемых деталей.
6 Изготовить один комплект.

| Изм. | Кол. уч. | Лист | Nдок. | Подпись | Дата |
|---|---|---|---|---|---|
| Инж. 2к. | | Сидоренко | | | 17.05 |
| Пров. инж. 2к. | | Случевская | | | 17.05 |
| Пров. вед. инж. | | Махотина | | | 17.05 |
| Нач. гр. | | Хубрев | | | 17.05 |
| Н. контр. | | Красноярова | | | 24.05. |

АРХИВНЫЙ ЭКЗЕМПЛЯР

Инв. N подл. R3. 03733. 1. 0. 13
Лист 247

R3. ТС10. 3012. 013. 01. 00. 124

Ростовская АЭС Блок 3

Редкторное отделение
Герметичная часть
Трубопроводы байпасной очистки воды I контура Рр больше 2, 2 МПа

| Стадия | Лист | Листов |
|---|---|---|
| Р | 1 | 1 |

Опора скользящая направляющая
ЭТС20У037

ОАО "НИАЭП" 2012

| Инв. N подл. | Подп. и дата | Взам. инв. N |
|---|---|---|
| R3. 03733. 1. 0. 13 | 17.05.12 | |

Формат А3