Разрез 1-1

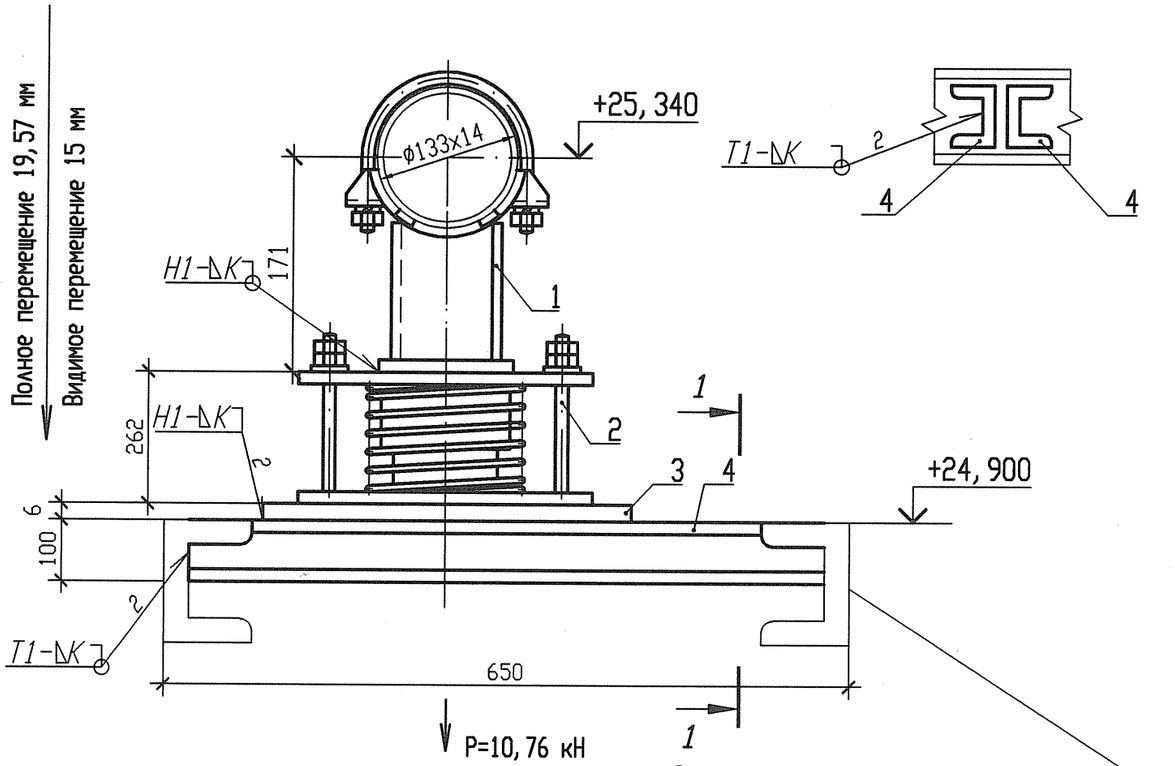

Спецификация деталей

Поз.	Обозначение	Наименование	Кол.	Материал	Масса, кг ед.	Масса, кг общ.	Приме-чание
1	05 ОСТ 108.275.27-80	Опора 133	1	Сборный	7,908	7,908	
2	19 ОСТ 108.275.69-80	Блок пружинный 11,67х140	1	Сборный	25,8652	25,8652	
3	ГОСТ 19903-74	Лист Б-ПН 6х400х400	1	Ст 3 сп 5-св ГОСТ 14637-89	7,536	7,536	
4	ГОСТ 8240-97	Швеллер 10У l=650	2	Ст 3 пс 2-св ГОСТ 535-2005	5,5835	11,167	См. п. п. 6
	ГОСТ 2246-70	Проволока		СВ-04Х19Н11М3		-	
	ГОСТ 9467-75	Электроды		УОНИИ 13/45		-	
				Итого:		52,4762	

1 Привязку опоры смотри 3ТС40Z02.
2 Сварку производить по ГОСТ 5264-80.
3 Отметка трубопровода подлежит уточнению в соответствии с уклоном трубопровода.
4 Р - максимальная нагрузка на опору с учетом сейсмических воздействий.
5 Катет шва (К) принять по наименьшей толщине свариваемых деталей.
6 Длину детали 6 уточнить на монтаже.
7 После монтажа опоры гайки удалить.
8 Изготовить один комплект.

Характеристика пружины

N опоры	табличные данные: Доп. раб. нагрузка Pmax, кН	табличные данные: Прогиб при Pmax λ max, мм	табличные данные: Высота пружины в св. сост Но, мм	при установке: Высота пружины Нмонт, мм	при установке: Нагрузка на пружину Рмонт, кН	в раб. состоянии: Высота пружины Нраб, мм	в раб. состоянии: Нагрузка на пружину Рраб, кН	в хол. состоянии: Высота пружины Нхол, мм	в хол. состоянии: Нагрузка на пружину Рхол, кН
3ТС40Y001	11,67	140	346	222	10,37	242	8,7	227	9,93

Изм.	Кол. уч.	Лист	Nдок.	Подпись	Дата
Инж. 2к.		Сидоренко			17.05
Пров. инж. 2к.		Случевская			17.05
Пров. вед. инж.		Махотина			17.05
Нач. гр.		Хубрев			17.05
Н. контр.		Краснояров			25.05

АРХИВНЫЙ ЭКЗЕМПЛЯР

Инв. N подл. R3.03733.1.0.13
Лист 345

R3.TC10.3012.013.01.00.222

Ростовская АЭС Блок 3

Редукторное отделение
Герметичная часть
Трубопроводы байпасной очистки воды I контура
Рр больше 2.2 МПа

Стадия	Лист	Листов
Р	1	1

Опора пружинная
3ТС40Y001

ОАО "НИАЭП" 2012

Инв. N подл. | Подп. и дата | Взам. инв. N | R3.03733.1.0.13

Формат А3