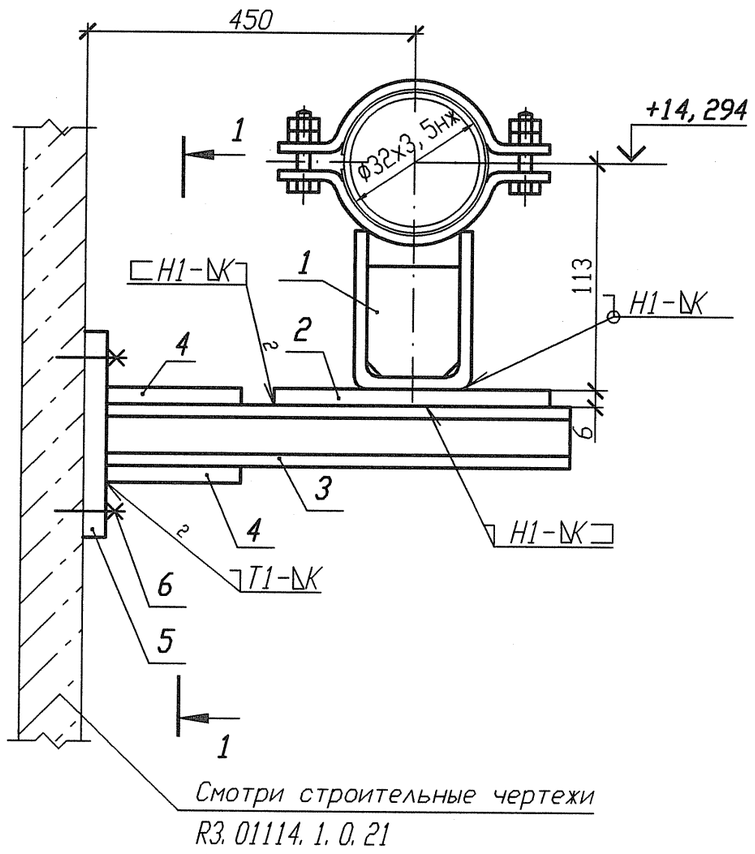

Спецификация деталей

Поз.	Обозначение	Наименование	Кол.	Материал	Масса, кг ед.	Масса, кг общ.	Примечание
1	Л8-512. 000-05	Опора 32	1	Сборный	0, 8922	0, 8922	
2	ГОСТ 19903-74	Лист Б-ПН 6х150х150	1	Ст 3 сп 5-св ГОСТ 14637-89	1, 0597	1, 0597	
3	ГОСТ 8240-97	Швеллер 10У l=550	2	Ст 3 пс 2-св ГОСТ 535-2005	4, 7245	9, 449	
4	ГОСТ 19903-74	Лист Б-ПН 4х100х100	2	Ст 3 сп 5-св ГОСТ 14637-89	0, 314	0, 628	
5	По настоящему чертежу ГОСТ 19903-74	Лист Б-ПН 6х210х260	1	Ст 3 сп 5-св ГОСТ 14637-89	2, 5717	2, 5717	
6	ГОСТ 28778-90	Болт БСР 10х100 У3	4	Сборный	0, 0906	0, 3624	
	ГОСТ 2246-70	Проволока		СВ-04Х19Н11М3		-	
	ГОСТ 9467-75	Электроды		УОНИИ 13/45		-	
					Итого:		14, 963

1 Привязку опоры смотри 3ТС20Z14.
2 Сварку производить по ГОСТ 5264-80.
3 Отметка трубопровода подлежит уточнению в соответствии с уклоном трубопровода.
4 Катет шва (К) принять по наименьшей толщине свариваемых деталей.
5 Изготовить один комплект.

Деталь поз. 5

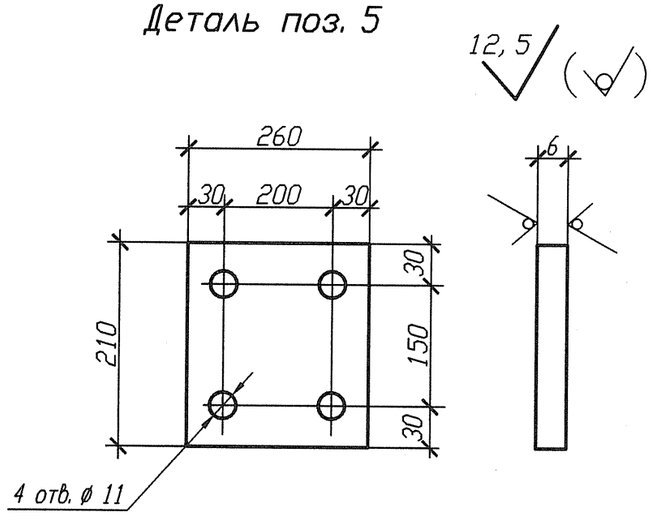

Разрез 1-1

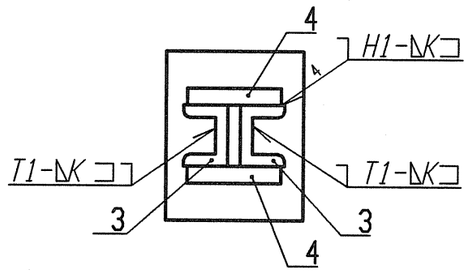

АРХИВНЫЙ ЭКЗЕМПЛЯР

Изм.	Кол. уч.	Лист	Nдок.	Подпись	Дата
Инж. 2к.		Сидоренко			17.05
Пров. инж. 2к.		Случевская			17.05
Пров. вед. инж.		Махотина			17.05
Нач. гр.		Жубрев			17.05
Н. контр.		Краснояров			24.05

Инв. N подл. R3. 03733. 1. 0. 13
Лист 244

R3. ТС10. 3012. 013. 01. 00. 121

Ростовская АЭС Блок 3

Реакторное отделение
Герметичная часть
Трубопроводы байпасной очистки воды I контура
Рр больше 2. 2 МПа

Стадия	Лист	Листов
Р	1	1

Опора неподвижная
3ТС20Y034

ОАО "НИАЭП" 2012

Номер опоры	Рабочее состояние						Холодное состояние						Сейсмическое состояние					
	Усилия, кН			Моменты, кН м			Усилия, кН			Моменты, кН м			Усилия, кН			Моменты, кН м		
	Px	Py	Pz	Mx	My	Mz	Px	Py	Pz	Mx	My	Mz	Px	Py	Pz	Mx	My	Mz
3ТС20Y034	0, 160	0, 239	0, 191	0, 157	0, 038	-0, 538	-0, 015	-0, 003	-0, 021	-0, 008	-0, 045	0	0, 051	0, 103	0, 043	0, 022	0, 023	0, 033

Инв. N подл. R3. 03733. 1. 0. 13 | Подп. и дата | Взам. инв. N

Формат А3