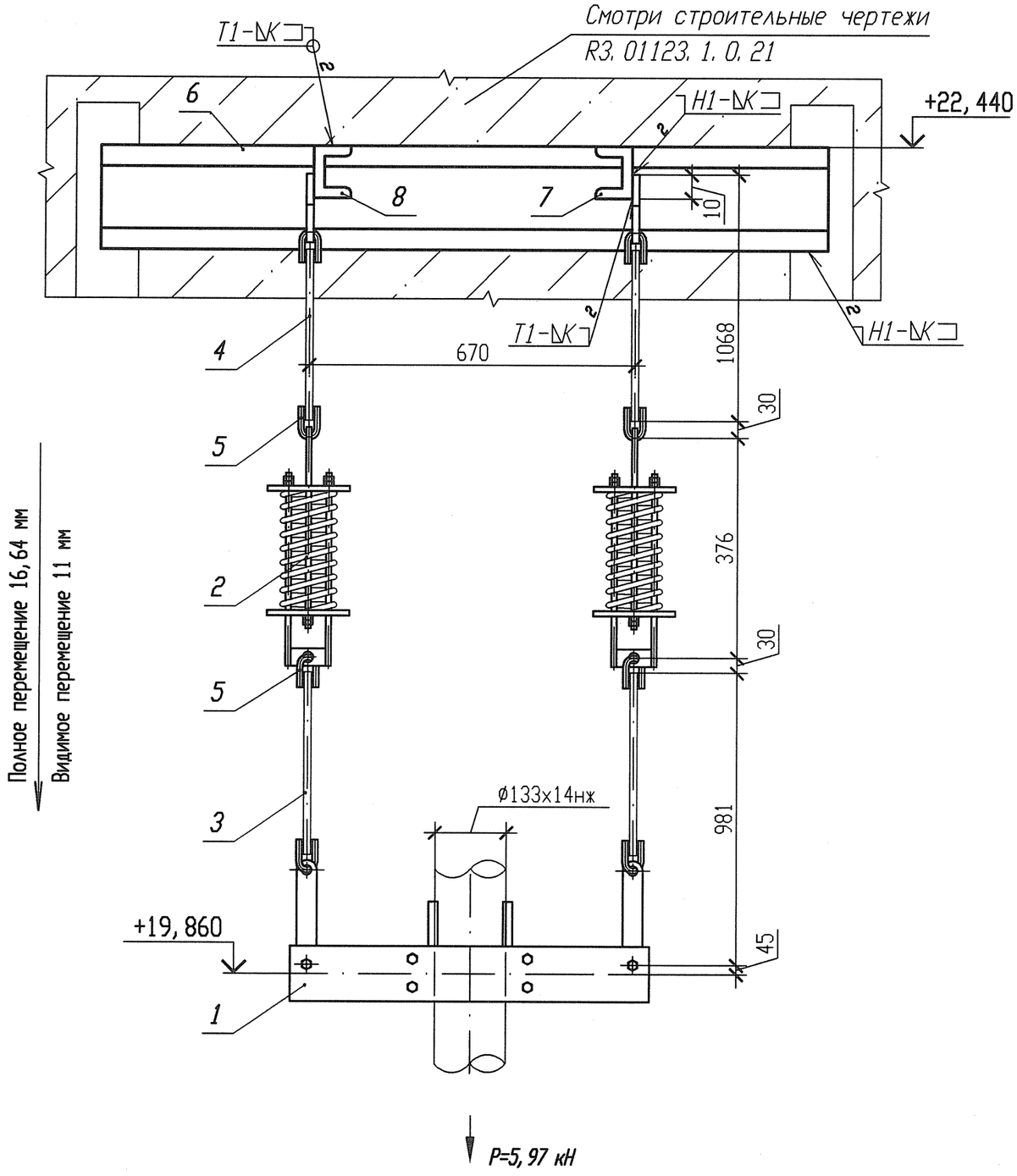

Спецификация деталей

Поз.	Обозначение	Наименование	Кол.	Материал	Масса, кг ед.	Масса, кг общ.	Примечание
1	05-3 ПСТ 108. 275. 57-80	Блок хомутовый	1	Сборный	23, 6944	23, 6944	
2	15 ПСТ 108. 275. 58-80	Блок пружинный	2	Сборный	18, 9812	37, 9624	
3	03 ПСТ 108. 632. 02-80	Тяга с серьгой	2	Сборный	2, 42	4, 84	
4	03 ПСТ 108. 632. 01-80	Тяга с проушиной	2	Сборный	2, 25	4, 50	
5	03 ПСТ 108. 643. 01-80	Ушко	4	Круг В1-II-16 ГОСТ2590-2006 20-2ГП-М1-ТО ГОСТ 1050-88	0, 28	1, 12	
6	ГОСТ 8240-97	Швеллер 16У l=2500	1	Ст 3 пс 2-св ГОСТ 535-2005	35, 5	35, 5	
7	ГОСТ 8240-97	Швеллер 10У l=1060	2	Ст 3 пс 2-св ГОСТ 535-2005	9, 1054	9, 1054	
8	ГОСТ 8240-97	Швеллер 10У l=720	2	Ст 3 пс 2-св ГОСТ 535-2005	6, 1848	6, 1848	
	ГОСТ 2246-70	Проволока		СВ-04Х19Н11М3		-	
	ГОСТ 9467-75	Электроды		УОНИИ 13/45		-	
					Итого:	122, 907	

1 Привязку опоры смотри 3ТС40Z02.
2 Сварку производить по ГОСТ 5264-80.
3 Отметка трубопровода подлежит уточнению в соответствии с уклоном трубопровода.
4 Р - максимальная нагрузка на опору с учетом сейсмических воздействий.
5 Катет шва (К) принять по наименьшей толщине свариваемых деталей.
6 Длину поз. 3 уточнить на монтаже.
7 Сварку тяги с ушком по ОСТ 108. 632. 01-80.
8 Изготовить один комплект.

АРХИВНЫЙ ЭКЗЕМПЛЯР

Характеристика пружины

N опоры	табличные данные: Доп. раб. нагрузка Рmax, кН	Прогиб при Рmax λ max, мм	Высота пружины в св. сост Но, мм	при установке: Высота пружины Нмонт, мм	Нагрузка на пружину Рмонт, кН	в раб. состоянии: Высота пружины Нраб, мм	Нагрузка на пружину Рраб, кН	в хол. состоянии: Высота пружины Нхол, мм	Нагрузка на пружину Рхол, кН
3ТС40Y003	5, 24	140	308	234	2, 76	250	2, 16	239	2, 55

Изм.	Кол. уч.	Лист	Nдок.	Подпись	Дата
Инж. гк.		Сидоренко			17.05
Пров. инж. гк.		Случевская			17.05
Пров. вед. инж.		Махотина			17.05
Нач. гр.		Хубрев			17.05
Н. контр.		Краснояров			25.05

Инв. N подл. R3. 03733. 1. 0. 13
Лист 347

R3. ТС10. 3012. 013. 01. 00. 224

Ростовская АЭС Блок 3

Реакторное отделение Герметичная часть Трубопроводы аварийной очистки воды I контура Рр больше 2. 2 МПа	Стадия	Лист	Листов
	Р	1	1
Подвеска пружинная 3ТС40Y003	ОАО "НИАЭП" 2012		

Инв. N подл. | Подп. и дата | Взам. инв. N

Формат А3