

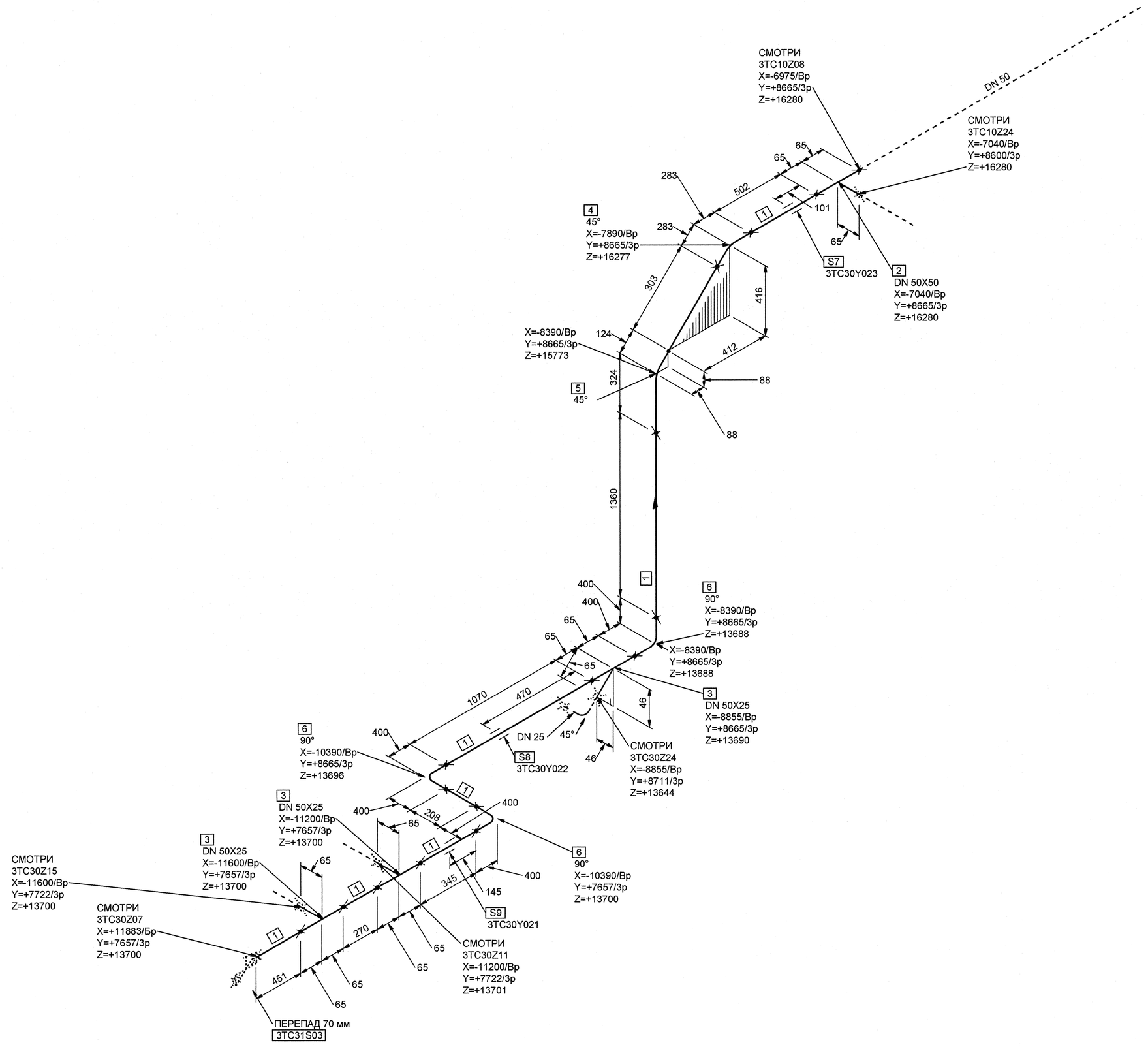

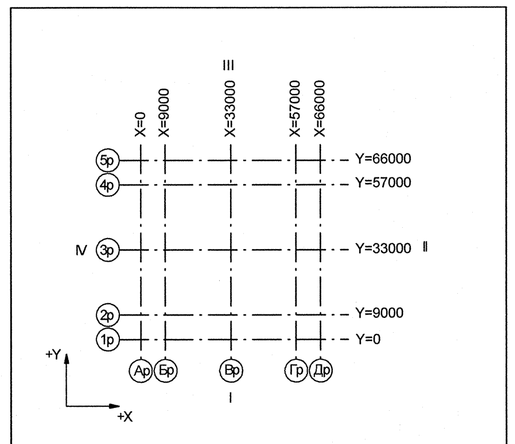

Номер трубопровода - II
Подведомственность - ПНАЭГ 7-008-89
Классификационное обозначение по НП-001-97 - 3Н
Группа по ПНАЭГ 7-008-89 - С
Класс безопасности по НП-001-97 - 3
Категория сейсмостойкости по НП-031-01 - II
Рабочие параметры: Рр= 17.64 МПа, tр=350°С
Параметры гидроиспытания: Рг=24.50 МПа, t не менее 5°С
Среда- Дренажи
Газовые сдувки

МОНТАЖНЫЕ ЭЛЕМЕНТЫ

ПОЗ	НАИМЕНОВАНИЕ	КОЛ	МАТЕРИАЛ	МАССА ЕД-ЦЫ, КГ
1	БК-592665-03 ТРУБА 57х5,5	4.207 М	08Х18Н10Т ТУ 14-3Р-197-2001	7.02
2	06 ОСТ 24.125.15-89 ТРОЙНИК DN 50	1	08Х18Н10Т гр.IIIБ ОСТ 108.109.01-92	2.70
3	12 ОСТ 24.125.16-89 ТРОЙНИК DN 50х25	2	08Х18Н10Т гр.IIIБ ОСТ 108.109.01-92	2.60
4	05 ОСТ 24.125.05-89 ОТВОД 90°-57х5,5-200х200-714 - R200	3	08Х18Н10Т ТУ 14-3Р-197-2001	5.01
5	БК-1997728 ТРУБА ГНУТАЯ 45°-57х5,5-200х303-739 - R300	1	08Х18Н10Т ТУ 14-3Р-197-2001	5.188
6	03 ОСТ 24.125.05-89 ОТВОД 45°-57х5,5-200х200-557 - R200	1	08Х18Н10Т ТУ 14-3Р-197-2001	3.91
7	3TC30Y023 ОПОРА СКОЛЬЗЯЩАЯ	1		-
8	3TC30Y022 ОПОРА СКОЛЬЗЯЩАЯ	1		-
9	3TC30Y021 ОПОРА СКОЛЬЗЯЩАЯ	1		-
10	12 ОСТ 24.125.16-89 ТРОЙНИК DN 50х25	1	08Х18Н10Т ГОСТ 5632-72*	2.60

3TG11Z01_01	—	3	DN 100	Z+ 2700 X+ 175 Y- 2775		3TG11W01/N1				S8 3TG11Y01/РТ-997				3TG11J01/ТГ-235
Код блока	Трубопроводы проектируемые	Позиция детали	Условный проход	Координаты элементов в здании		Код оборудования/ Номер патрубка	Шов заводской	Шов монтажный	Резьбовое соединение	Позиция опоры Код опоры / код проходки	Направление среды	Переход	Штуцер	Код герметичной проходки/ код проходки

Изм.	Кол.уч.	Лист	№ док.	Подпись	Дата
1	-	Зам.	908-12	–	–
Инж. 2к.		Случевская			13.11
Пров. инж. 1к.		Швабинский			13.11
Пров.вед.инж.		Махотина			14.11
Нач. гр.		Жубрев			14.11
Н.контр.		Красноров			15.11

АРХИВНЫЙ ЭКЗЕМПЛЯР

Инв. № подл. R3.03733.1.0.13
Лист 87

R3.TC10.3072.013.01.00.057

Ростовская АЭС Блок 3

Реакторное отделение
Герметичная часть
Трубопроводы байпасной очистки воды I контура
Рр больше 2.2 МПа

Стадия	Лист	Листов
Р	1	1

Изометрический чертеж
3TC30Z08

ОАО "НИАЭП" 2012

Формат А1

ДОПОЛНИТЕЛЬНЫЕ ПОДПИСИ
Взам. инв. N
Подп. и дата
Инв. N подл. R3.03733.1.0.13