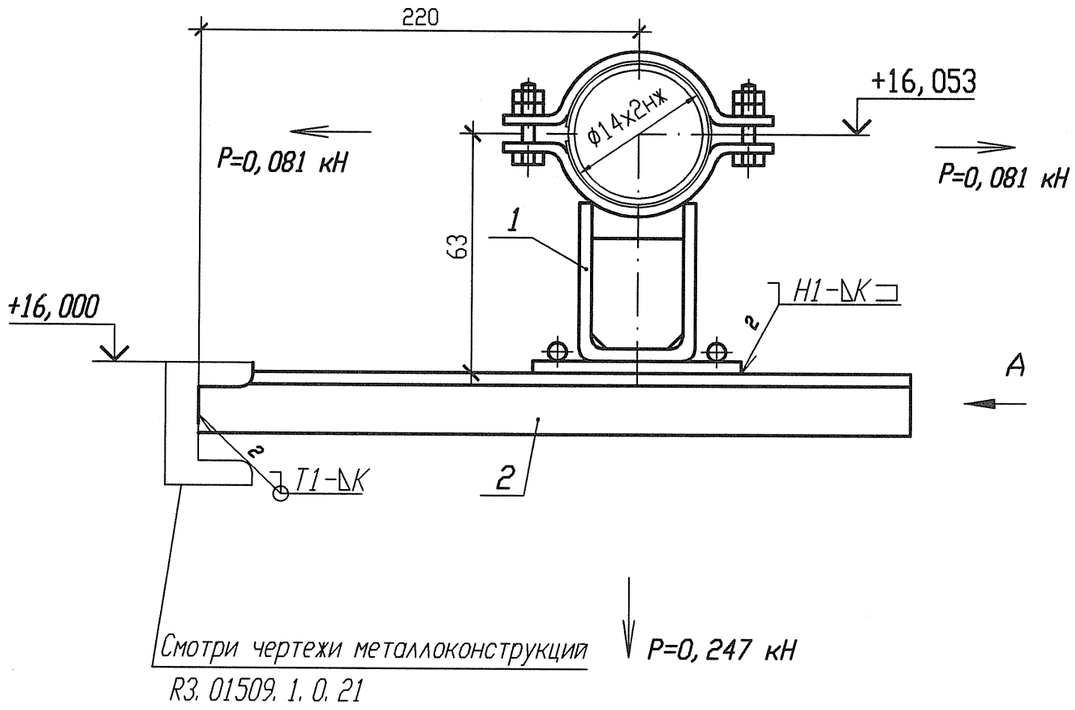

А

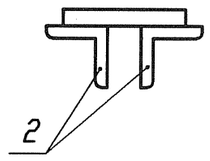

Спецификация деталей

Поз.	Обозначение	Наименование	Кол.	Материал	Масса, кг ед.	Масса, кг общ.	Приме-чание
1	18-517.000-23	Опора 14	1	Сборный	1,4494	1,4494	
2	ГОСТ 8509-93	Уголок Б 50х50х5 l=300	2	Ст 3 дс 2-сд ГОСТ 535-2005	1,131	2,262	
	ГОСТ 9467-75	Электроды		УОНИИ 13/45		-	
					Итого:	3,7114	

1 Привязку опоры смотри 3ТС40Z17.
2 Сварку производить по ГОСТ 5264-80.
3 Отметка трубопровода подлежит уточнению в соответствии с уклоном трубопровода.
4 Р - максимальная нагрузка на опору с учетом сейсмических воздействий.
5 Катет шва (К) принять по наименьшей толщине свариваемых деталей.
6 Изготовить один комплект.

Изм.	Кол. уч.	Лист	Nдок.	Подпись	Дата
Инж. 2к.		Сидоренко			17.05
Пров. инж. 2к.		Случевская			17.05
Пров. вед. инж.		Махотина			17.05
Нач. гр.		Хубрев			17.05
Н. контр.		Краснояров			25.05

АРХИВНЫЙ ЭКЗЕМПЛЯР

Инв. N подл. R3.03733.4.0.13
Лист 386

R3.TC10.3012.013.01.00.263

Ростовская АЭС Блок 3

Реакторное отделение
Герметичная часть
Трубопроводы байпасной очистки воды I контура
Рр больше 2,2 МПа

Стадия	Лист	Листов
Р	1	1

Опора скользящая направляющая
3ТС40У042

ОАО "НИАЭП" 2012

Инв. N подл. | Подп. и дата | Взам. инв. N
R3.03733.1.0.13

Формат А3