АРТН.305369.301 СБ

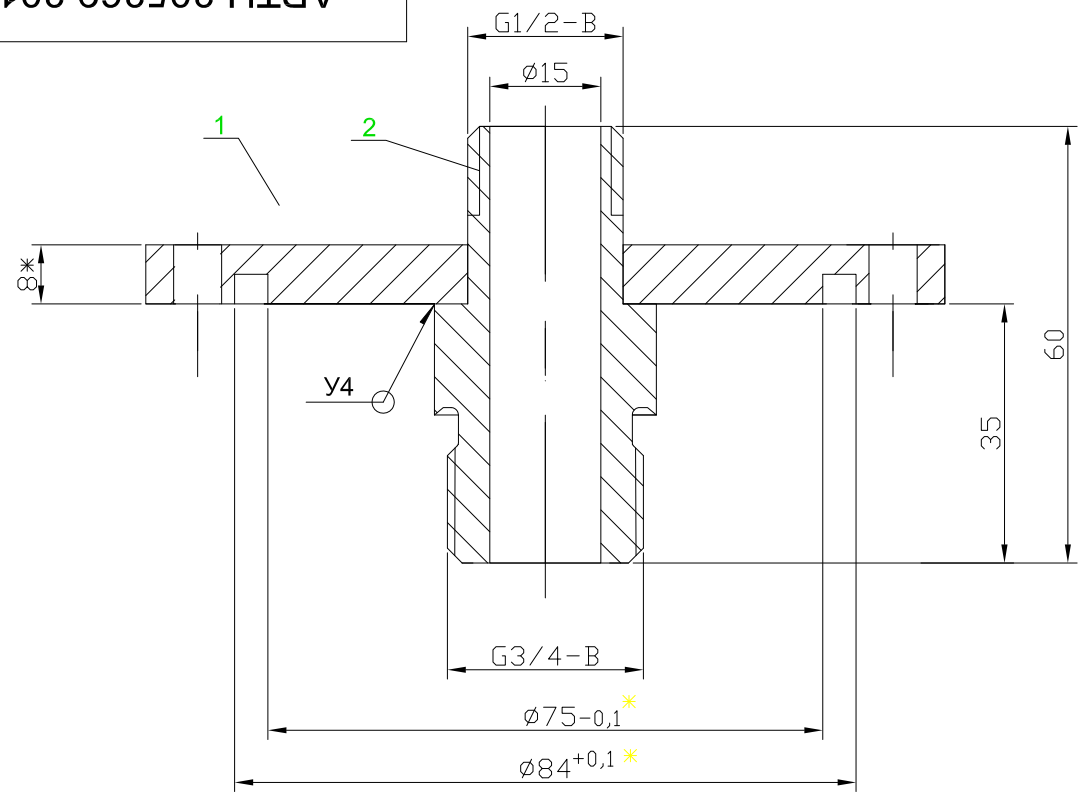

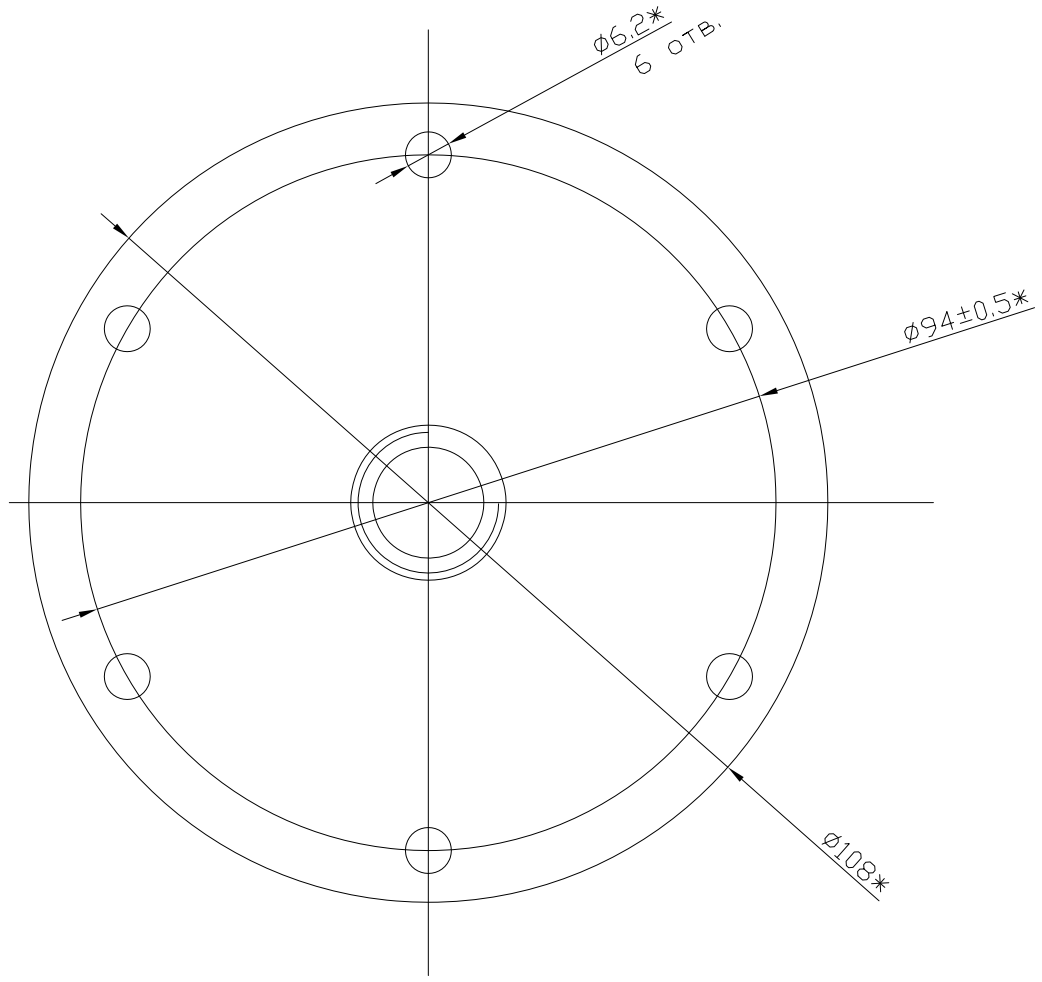

1 Сварные швы выполнить по ГОСТ 14771-76.Проволока Св-04Х19Н11М3 ГОСТ 2246-78
2 Контроль качества сварных швов производить по ГОСТ 3242-79 визуальным и измерительными методами
3 После сварки электрополировать
4 Размеры для справок.

					АРТН.305369.301 СБ			
Изм.	Лист	№ докум.	Подпись	Дата	Крышка Сборчный чертеж	Лит.	Масса	Масштаб
Разработал		Романова					2,5	1:1
Проверил		Комышный				Лист	Листов1	
Т.контр								
Н.контр		Никитина				ГНЦ РФ-ФЭИ		
Утвердил		Комышный						

Копировал

Формат А3

Первичное примение АРТН.305369.301

Справ. N°

Подп. и дата

Инв.N° дубл.

Взам.инв.N°

Подп. и дата

Инв.N° подл. 13-001276