ФД.47В.410.01.006

Ra 6,3 (√)

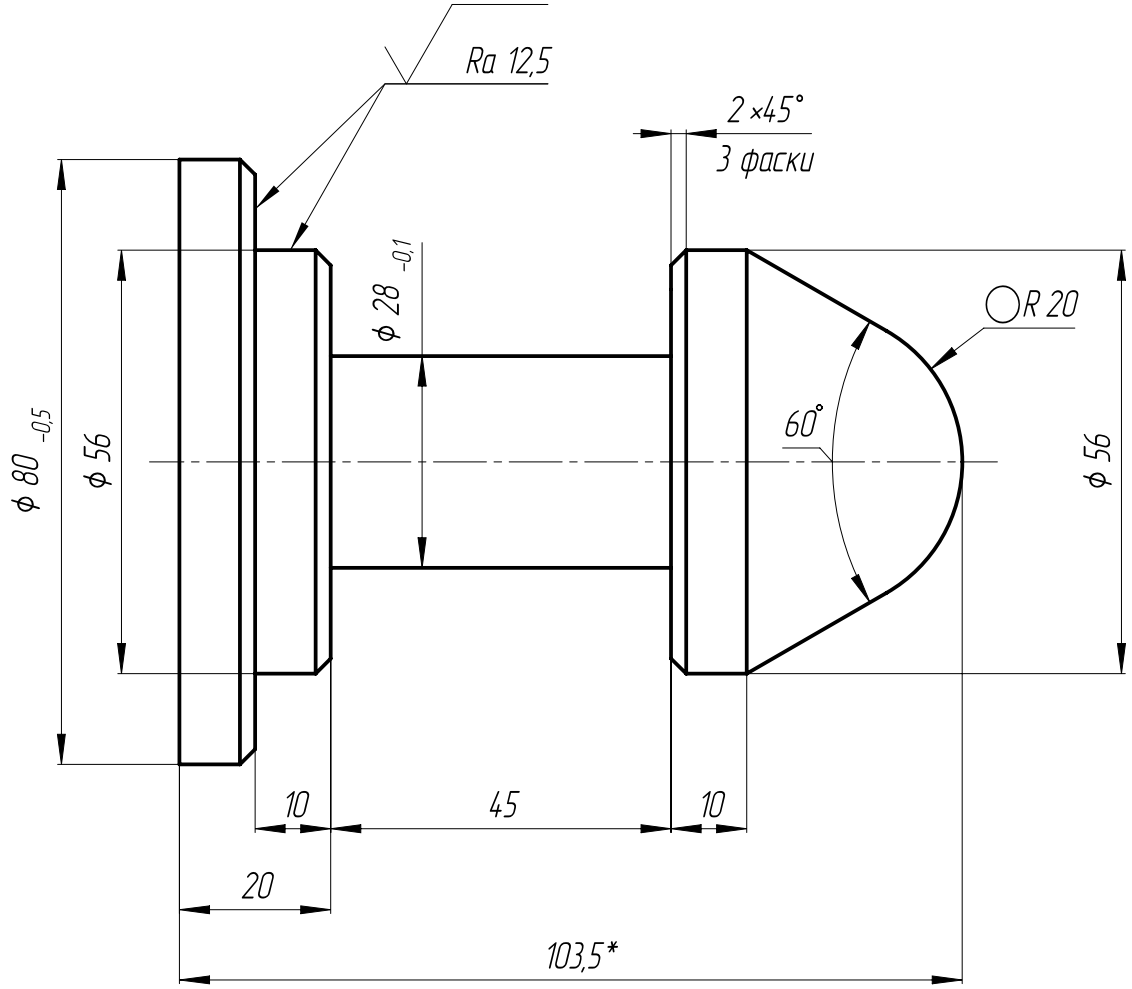

1. * Размер для справок.
2. h14, $\pm\frac{IT14}{2}$.

Изм.	Лист	№ докум.	Подп.	Дата
Разраб.		Судаков		27.06.2011
Пров.		Абросов		27.06.2011
Т.контр.				
Рук.		Саленок		27.06.2011
Н.контр.		Потапова		27.06.2011
Утв.				

ФД.47В.410.01.006

Грибок

Лит.	Масса	Масштаб
И	1,29	1:1

Лист | Листов 1

Круг $\frac{80\text{-В ГОСТ 2590-2006}}{12Х18Н10Т\text{-б ГОСТ 5949-75}}$

ФЦЯРБ

Перв. примен.

Справ. №

Подп. и дата

Инв. № дубл.

Взам. инв. №

Подп. и дата

Инв. № подл. 01437/8

Копировал

Формат А4