13.024.0000.14

Перв. примен.

Справ. №

√Ra 6,3 (√)

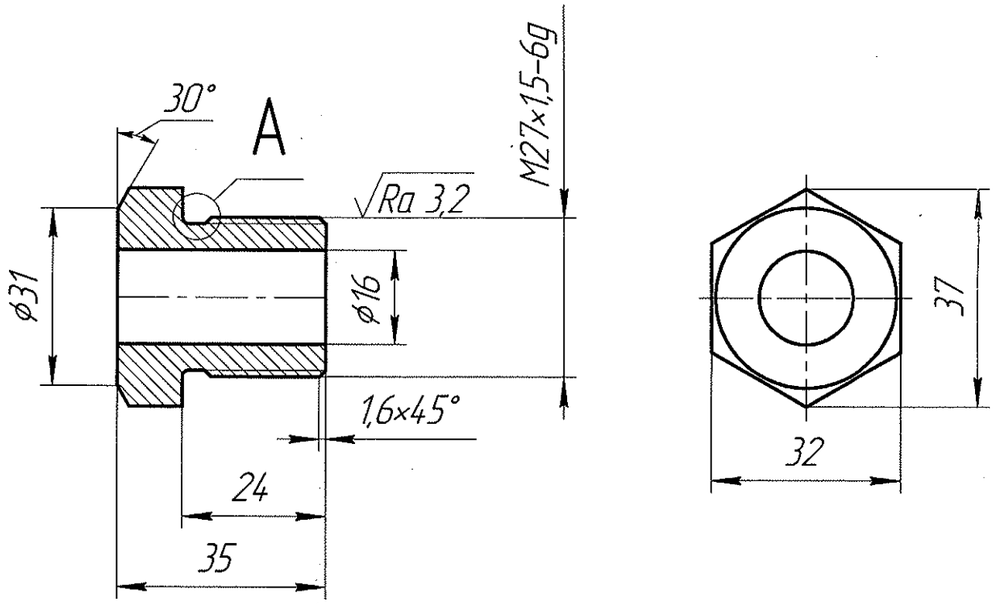

A(4:1)

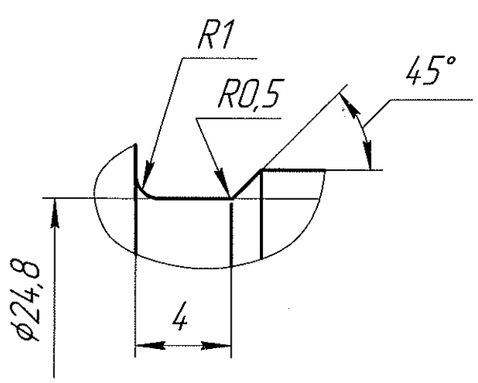

1. Требование по механическим свойствам:
   Гр. III КП 32 ОСТ 5.9034-84.
2. На поверхности детали не допускаются трещины, расслоения, раковины и поры.
   На резьбе не допускаются заусенцы, вмятины, выкрошенные и сорванные нитки. Резьба должна иметь плавное начало.
3. Маркировать на бирке:
   M27×1,5, Ру 300.
4. H14, h14, $\pm \frac{IT14}{2}$.

СЕРТИФИКАТ

					13.024.0000.		2
Изм.	Лист	№ докум.	Подп.	Дата	Гайка нажимная M27×1,5; Ру40 МПа	Лит. / Масса / Масштаб 1:1	
Разраб.		Пискарев					
Пров.						Лист / Листов 1	
Т.контр.							
Н.контр.					Сталь 45 ГОСТ 1050-88		
Утв.		Сидорчук					

Копировал

Формат А3

Подп. и дата

Инв. № дубл.

Взам. инв. №

Подп. и дата

Инв. № подл.