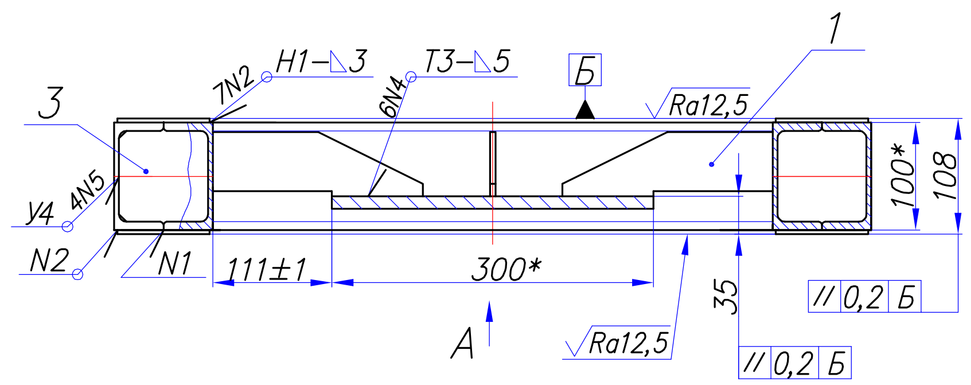

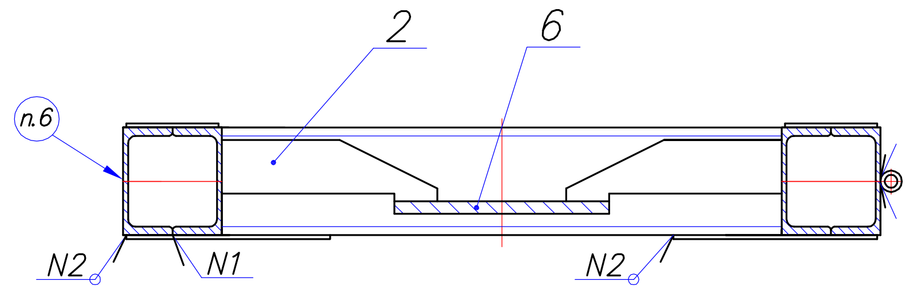

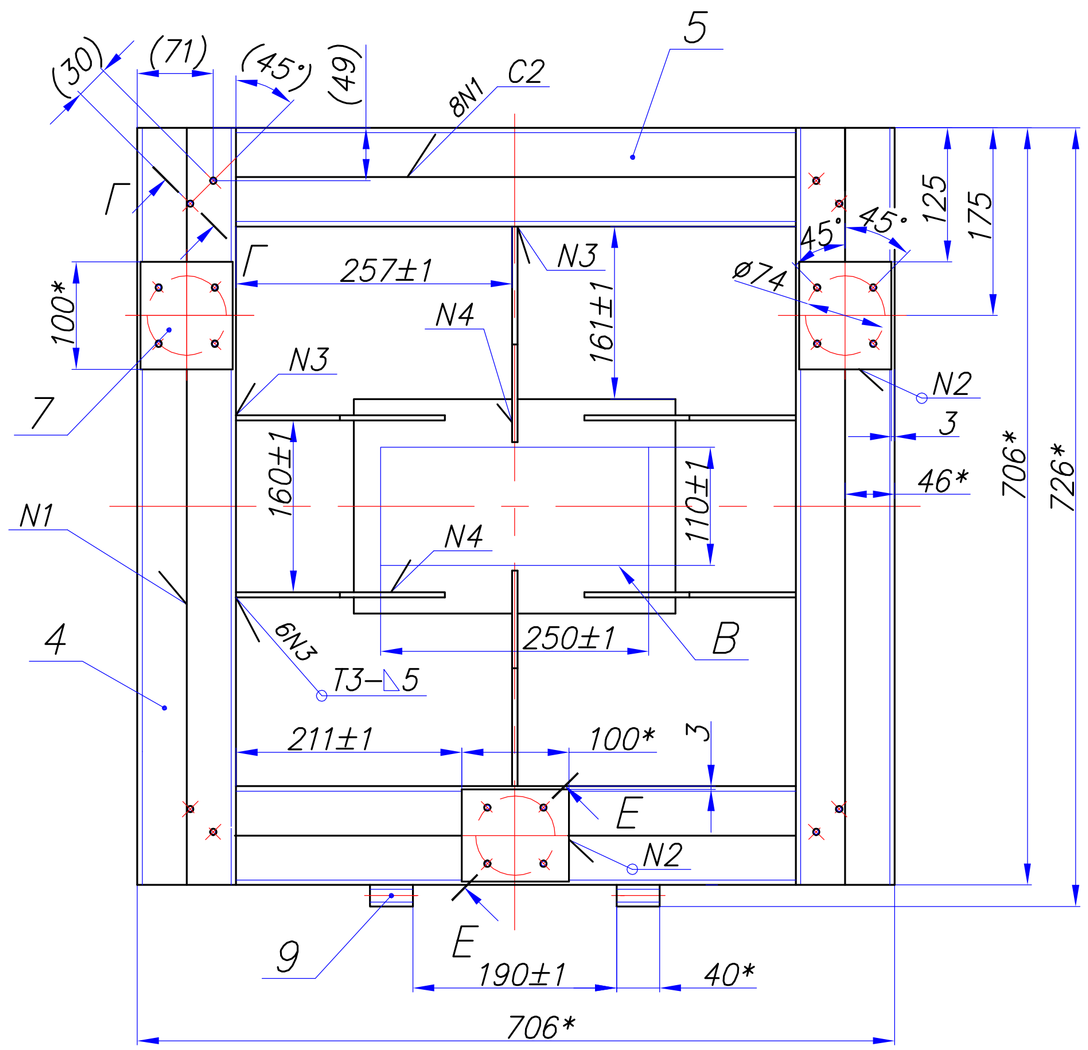

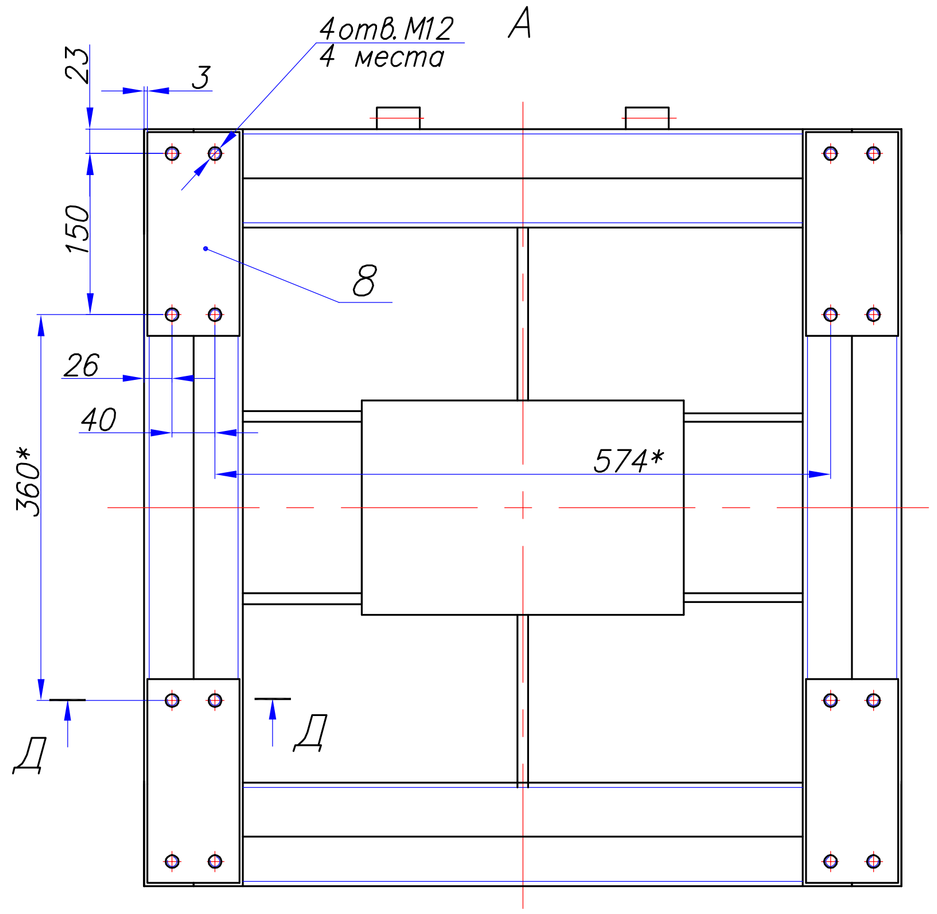

1. *Размеры для справок.
2. Размеры в скобках выполнить по месту по чертежу 02-067.03.00.00.000 СБ.
3. Шероховатость обрабатываемых по данному чертежу поверхностей и поверхности В – √Ra12,5 .
4. Сварные швы по ГОСТ 5264-80.
5. Конторль качества сварных швов – внешним осмотром и измерениями.
6. На поверхность каркаса нанести антикоррозионное покрытие группы 7/2 по ОСТ 95 884-81 – ОСТ 95 887-81. Отверстия предохранить от покраски.
6. Маркировать обозначение ударным способом глубиной не более 0,3 мм шрифтом 5-Пр3 ГОСТ 26.008-85.

Г–Г (1:1)

4 места

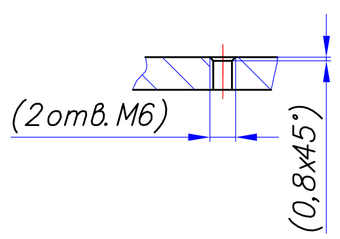

Д–Д (1:1)

4 места

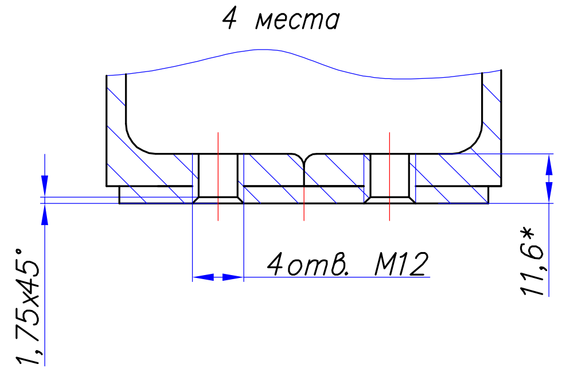

Е–Е (1:1)

3 места

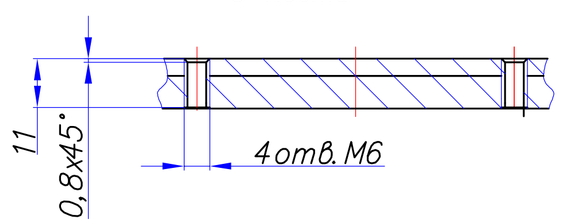

					02-067.03.01.000 СБ			
Изм.	Лист	N докум.	Подп.	Дата	Рама	Лит.	Масса	Масштаб
Разраб.		Семенова				И	36	1:4
Пров.		Абросимов				Лист	Листов 1	
Т. контр.		Зюбин						
Н. контр.		Тутаева			ОАО "ИЦЯК"			
Утв.		Родин						

Перв. примен. | Справ. N | Подп. и дата | Инв. N дубл. | Взам. инв. N | Подп. и дата 15.12.10 | Инв. N подл. 2991

Копировал | Формат А2