М-862094СБ

Перв примен М-862094

Справ N

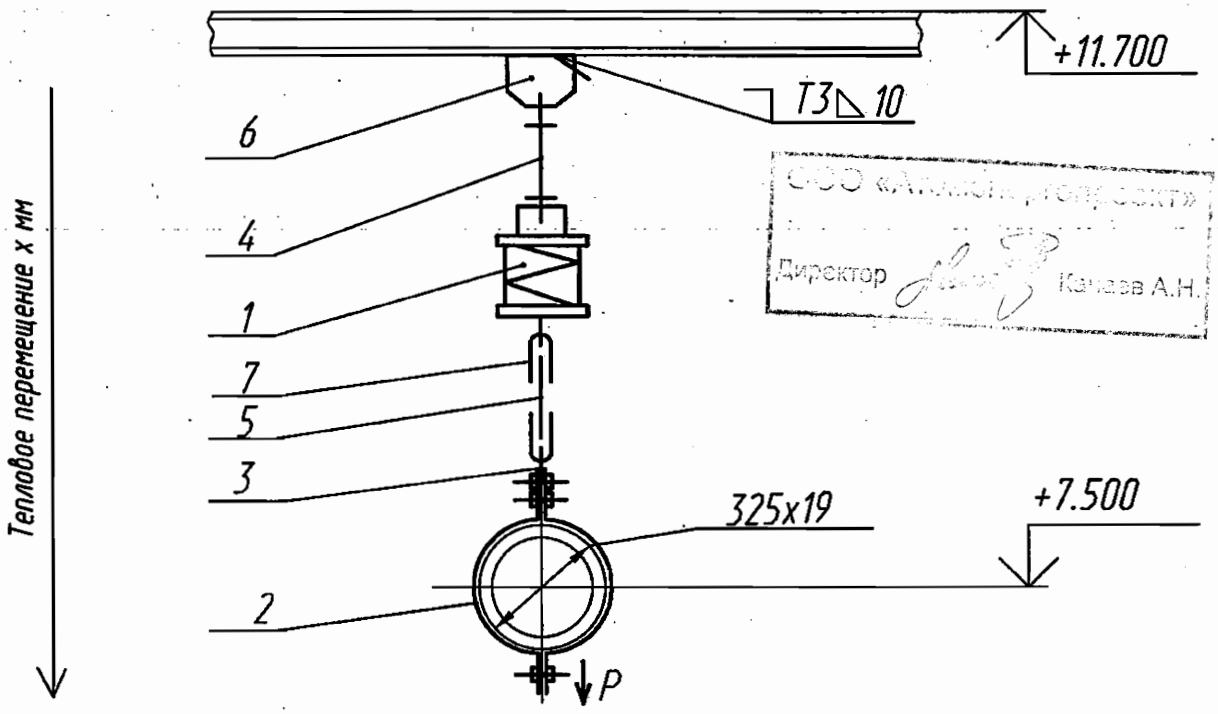

ООО «Атомэнергопроект»
Директор Качаев А.Н.

Характеристика пружины

Обозначение	X мм	Высота в свободном состоянии мм	Максимально допустимая нагрузка Н (кгс)	При установке		В рабочем состоянии		Рабочая нагрузка Рр Н (кгс)
				Высота мм	Нагрузка Н (кгс)	Высота мм	Нагрузка Н (кгс)	
М-862094	13	289	40000 (4080)	257	18160 (1853)	245	25380 (2590)	25380 (2590)
-01	11			255	19220 (1961)	244	25550 (2607)	25550 (2607)

Технические требования

1. Сварку производить электродами Э46А ГОСТ 9467-75. Сварные швы по ГОСТ5264-80.Сварку тяги поз.4,5 с ушком поз.7 производить по ОСТ 108.632.03-80. Масса наплавленного металла-1,2кг.
2. Размеры для справок.
3. Длина тяги поз. 5 дана с монтажным припуском.
4. Остальные технические требования по ОСТ 108.275.50-80.

ОАО «НИАЭП»
АРХИВНЫЙ ЭКЗ.
Инв. № 44746

Подпись и дата | Инв N дубл | Взам инв N | Подпись и дата | Инв N подл

Изм	Лист	N докум	Подпись	Дата
				02.12
Разраб		Кощий		02.12
Проверил		Ищенко		02.12
Т.контр		Тягло		02.12
Нач.сект		Лидо		02.12
Н. контр				
Утв		Алексеев		02.12

М-862094СБ

Подвеска пружинная

Лит	Масса	Масштаб
и	① 109,4358	
Лист	Листов 1	

ОАО "Турбоатом"

Формат А4