М-862095СБ

Перв примен М-862095

Справ N

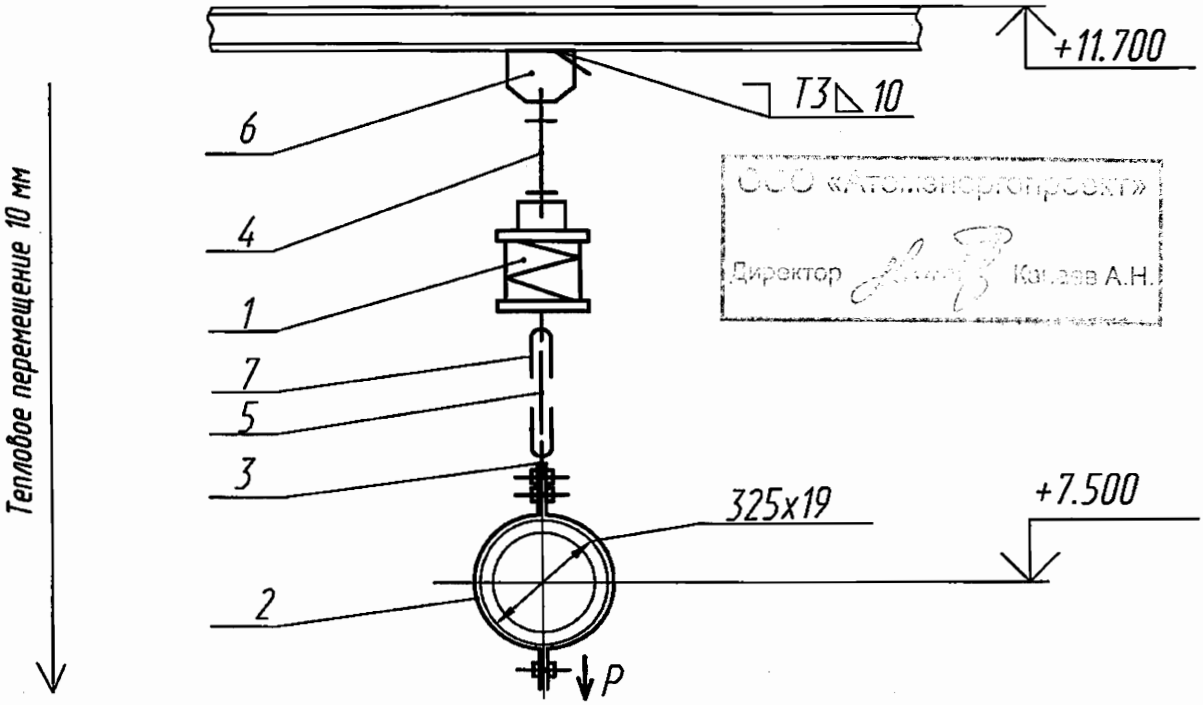

ОАО «Атомэнергопроект»
Директор Казаев А.Н.

Характеристика пружины

Высота в свободном состоянии	Максимально допустимая нагрузка	При установке		В рабочем состоянии	
		Высота	Нагрузка	Высота	Нагрузка
мм	Н (кгс)	мм	Н (кгс)	мм	Н (кгс)
221	26340 (2686)	188	12270 (1252)	178	16330 (1666)

Технические характеристики

Рр=16330 Н (1666 кгс) – рабочая нагрузка

Технические требования

1. Сварку производить электродами Э46А ГОСТ 9467-75. Сварные швы по ГОСТ5264-80.Сварку тяги поз.4,5 с ушком поз.7 производить по ОСТ 108.632.03-80. Масса наплавленного металла-1,2кг.
2. Размеры для справок.
3. Длина тяги поз. 4 дана с монтажным припуском.
4. Остальные технические требования по ОСТ 108.275.50-80.

ОАО «НИАЭП»
АРХИВНЫЙ ЭКЗ.
Инв. № 44746

Инв N подл | Подпись и дата | Взам инв N | Инв N дубл | Подпись и дата

Изм	Лист	N докум	Подпись	Дата
1				02.12
Разраб		Кощий		02.12
Проверил		Ищенко		02.12
Т.контр		Тягло		02.12
Нач.сект		Лидо		02.12
Н. контр				
Утв		Алексеев		02.12

М-862095СБ

Подвеска пружинная

Лит	Масса	Масштаб
и	① 86,2975	
Лист	Листов 1	

ОАО "Турбоатом"

Формат А4