М-862097СБ

Перв примен М-862097

Справ N

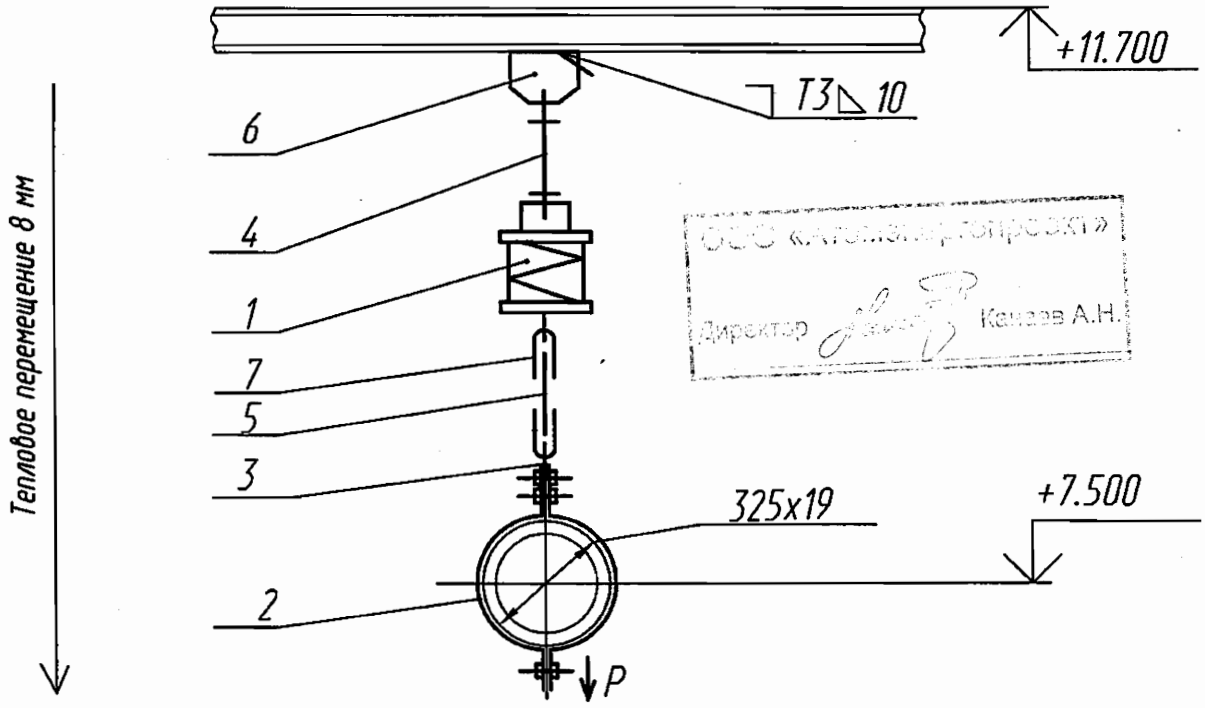

ООО «Атомэнергопроект»
Директор Кенаев А.Н.

Характеристика пружины

Высота в свободном состоянии	Максимально допустимая нагрузка	При установке		В рабочем состоянии	
		Высота	Нагрузка	Высота	Нагрузка
мм	Н (кгс)	мм	Н (кгс)	мм	Н (кгс)
177	8000 (816)	150	6220 (634)	142	7920 (808)

Технические характеристики

Рр=7920 Н (808 кгс) – рабочая нагрузка

Технические требования

1. Сварку производить электродами Э46А ГОСТ 9467-75. Сварные швы по ГОСТ5264-80.Сварку тяги поз.4,5 с ушком поз.7 производить по ОСТ 108.632.03-80. Масса наплавленного металла-1,2кг.
2. Размеры для справок.
3. Длина тяги поз. 4 дана с монтажным припуском.
4. Остальные технические требования по ОСТ 108.275.50-80.

ОАО «НИАЭП»
АРХИВНЫЙ ЭКЗ.
Инв. № 44746

Подпись и дата | Инв N дубл | Взам инв N | Подпись и дата | Инв N подл

1				02.12
Изм	Лист	N докум	Подпись	Дата
Разраб		Кощий		02.12
Проверил		Ищенко		02.12
Т.контр		Тягло		02.12
Нач.сект		Лидо		02.12
Н. контр				
Утв		Алексеев		02.12

М-862097СБ

Подвеска пружинная

Лит	Масса	Масштаб
и	① 55,2358	
Лист	Листов 1	

ОАО "Турбоатом"

Формат А4