М-862099СБ

Перв примен М-862099

Справ N

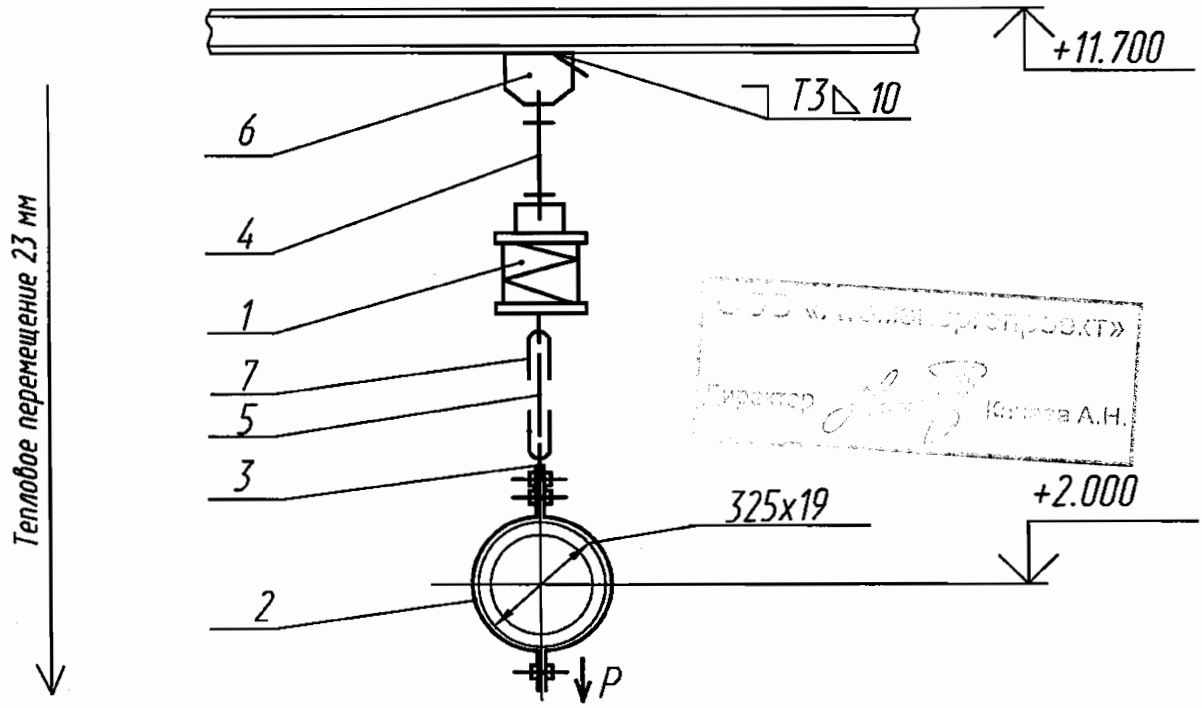

Характеристика пружины

Высота в свободном состоянии	Максимально допустимая нагрузка	При установке		В рабочем состоянии	
		Высота	Нагрузка	Высота	Нагрузка
мм	Н (кгс)	мм	Н (кгс)	мм	Н (кгс)
507	32600 (3325)	437	16240 (1657)	415	21530 (2197)

Технические характеристики

Рр=21530 Н (2197 кгс) – рабочая нагрузка

Технические требования

1. Сварку производить электродами Э46А ГОСТ 9467-75. Сварные швы по ГОСТ5264-80.Сварку тяги поз.4,5 с ушком поз.7 производить по ОСТ 108.632.03-80. Масса наплавленного металла-1,5кг.
2. Размеры для справок.
3. Длина тяги поз. 5 дана с монтажным припуском.
4. Остальные технические требования по ОСТ 108.275.50-80.

ОАО «НИАЭП»
АРХИВНЫЙ ЭКЗ.
Инв. № 44746

Подпись и дата | Инв N дубл | Взам инв N | Подпись и дата | Инв N подл

1				02.12
Изм	Лист	N докум	Подпись	Дата
Разраб		Кощий		02.12
Проверил		Ищенко		02.12
Т.контр		Тягло		02.12
Нач.сект		Лидо		02.12
Н. контр				
Утв		Алексеев		02.12

М-862099СБ

Подвеска пружинная

Лит	Масса	Масштаб
и	① 113,8874	
Лист	Листов 1	

ОАО "Турбоатом"

Формат А4