М-862100СБ

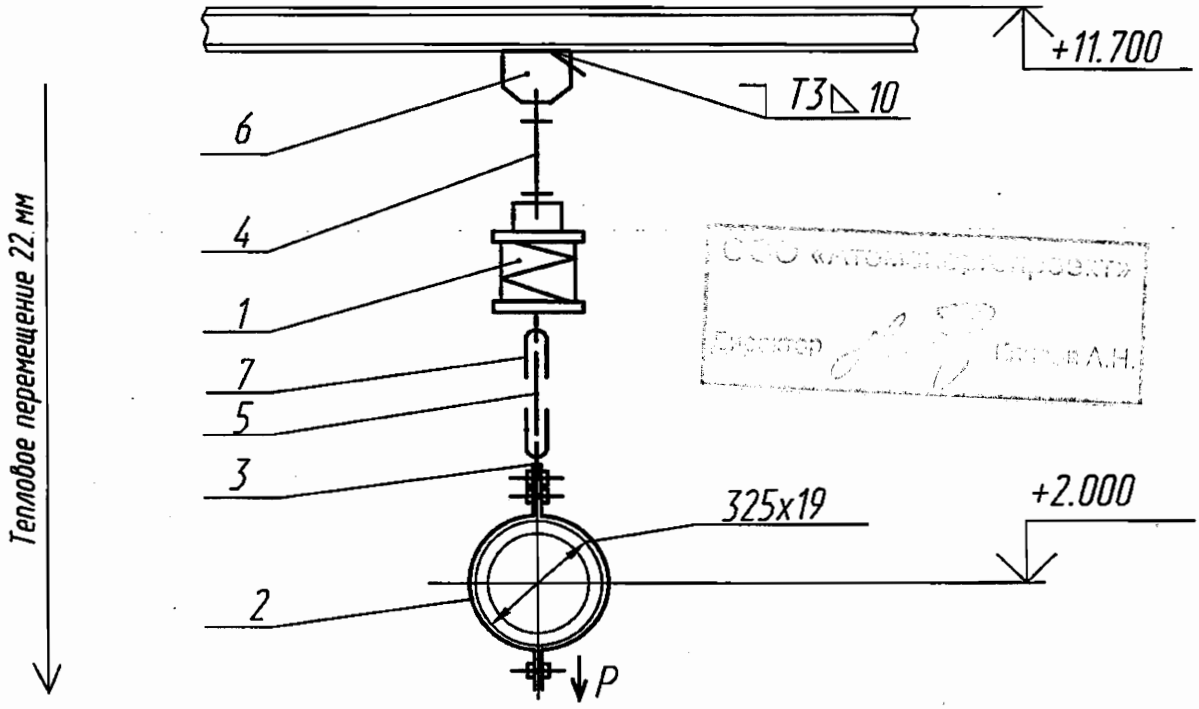

ОАО «Атомэнергопроект»
Директор Кузнецов А.Н.

Характеристика пружины

Высота в свободном состоянии	Максимально допустимая нагрузка	При установке		В рабочем состоянии	
		Высота	Нагрузка	Высота	Нагрузка
мм	Н (кгс)	мм	Н (кгс)	мм	Н (кгс)
549	48600 (4985)	477	24960 (2547)	455	32640 (3331)

Технические характеристики

Pp=32640 Н (3331 кгс) – рабочая нагрузка

Технические требования

1. Сварку производить электродами Э46А ГОСТ 9467-75. Сварные швы по ГОСТ5264-80.Сварку тяги поз.4,5 с ушком поз.7 производить по ОСТ 108.632.03-80. Масса наплавленного металла-1,5кг.
2. Размеры для справок.
3. Длина тяги поз. 5 дана с монтажным припуском.
4. Остальные технические требования по ОСТ 108.275.50-80.

ОАО «НИАЭП»
АРХИВНЫЙ ЭКЗ.
Инв. № 44746

1				02.12	М-862100СБ		
Изм	Лист	N докум	Подпись	Дата	Подвеска пружинная	Лит	Масса	Масштаб
Разраб		Кощий		02.12		и	① 148,2494	
Проверил		Ищенко		02.12		Лист	Листов 1	
Т.контр		Тягло		02.12				
Нач.сект		Лидо		02.12		ОАО "Турбоатом"		
Н. контр								
Утв		Алексеев		02.12				

Перв примен М-862100

Справ N

Подпись и дата

Инв N дубл

Взам инв N

Подпись и дата

Инв N подл

Формат А4