М-862102СБ

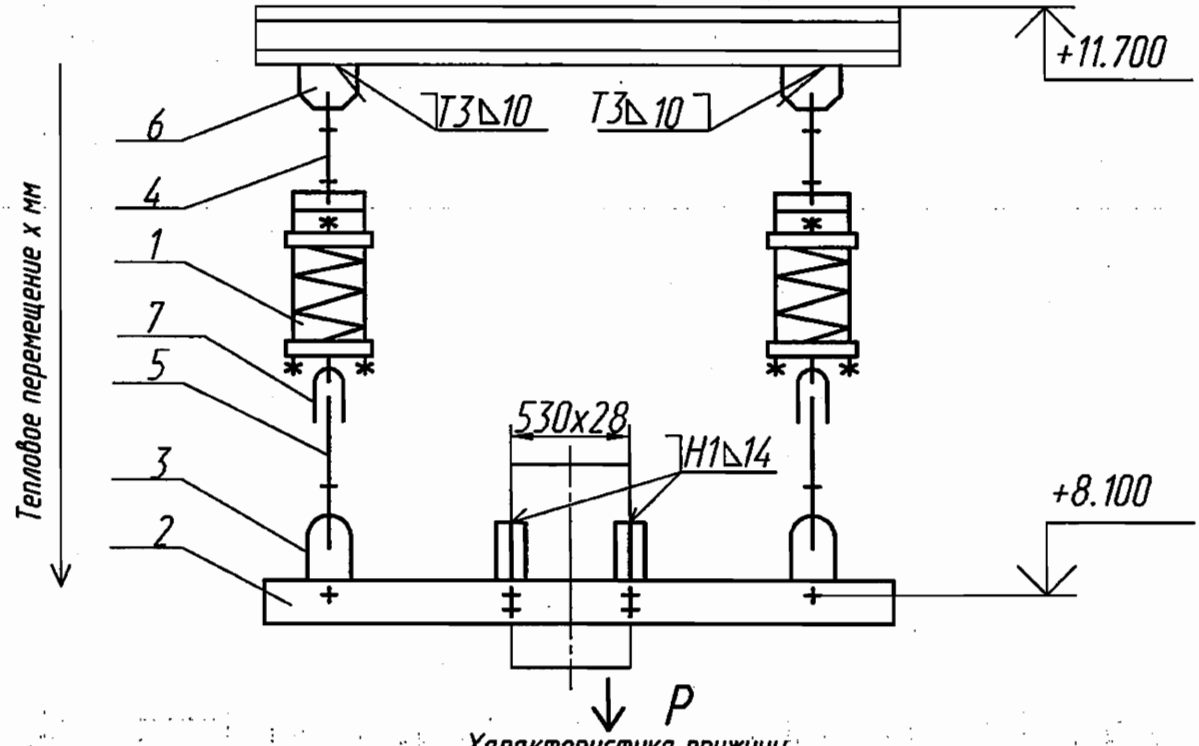

Характеристика пружины

Обозначение	x, мм	Высота в свободном состоянии мм	Максимально допустимая нагрузка H (кгс)	При установке: Высота мм	При установке: Нагрузка H (кгс)	В рабочем состоянии: Высота мм	В рабочем состоянии: Нагрузка H (кгс)	Рабочая нагрузка Pp H (кгс)
М-862102	12	284	58450 (5950)	248	30035 (3065)	236	39975 (4079)	79950 (8158)
-01	9			246	31675(3232)	237	39065 (3986)	78130 (7972)

ООО «Атомэнергопроект»
Директор Канаев А.Н.

Технические требования

1. Сварку производить электродами Э46А ГОСТ 9467-75. Сварные швы по ГОСТ5264-80.Сварку тяги поз.4,5 с ушком поз.7 производить по ОСТ 108.632.03-80. Масса наплавленного металла- 3,2 кг.
2. Размеры для справок.
3. Длина тяги поз. 5 дана с монтажным припуском.
4. Остальные технические требования по ОСТ 108.275.50-80.

ОАО «НИАЭП»
АРХИВНЫЙ ЭКЗ.
Инв. № 44746

1				02.12	М-862102СБ
Изм	Лист	№ докум	Подпись	Дата	Подвеска пружинная
Разраб		Кощий		02.12	
Проверил		Ищенко		02.12	
Т.контр		Тягло		02.12	
Нач.сект		Лидо		02.12	
Н. контр					
Утв		Алексеев		02.12	

Лит	Масса	Масштаб
и	① 441,502	Пахомов А.Н.
Лист	Листов 1	

ОАО "Турбоатом"

Перв. примен. М-862102

Справ N

Подпись и дата

Инв N дубл

Взам инв N

Подпись и дата

Инв N подл

Формат А4