М-862104СБ

ООО «Атомэнергопроект»
Директор Катаев А.Н.

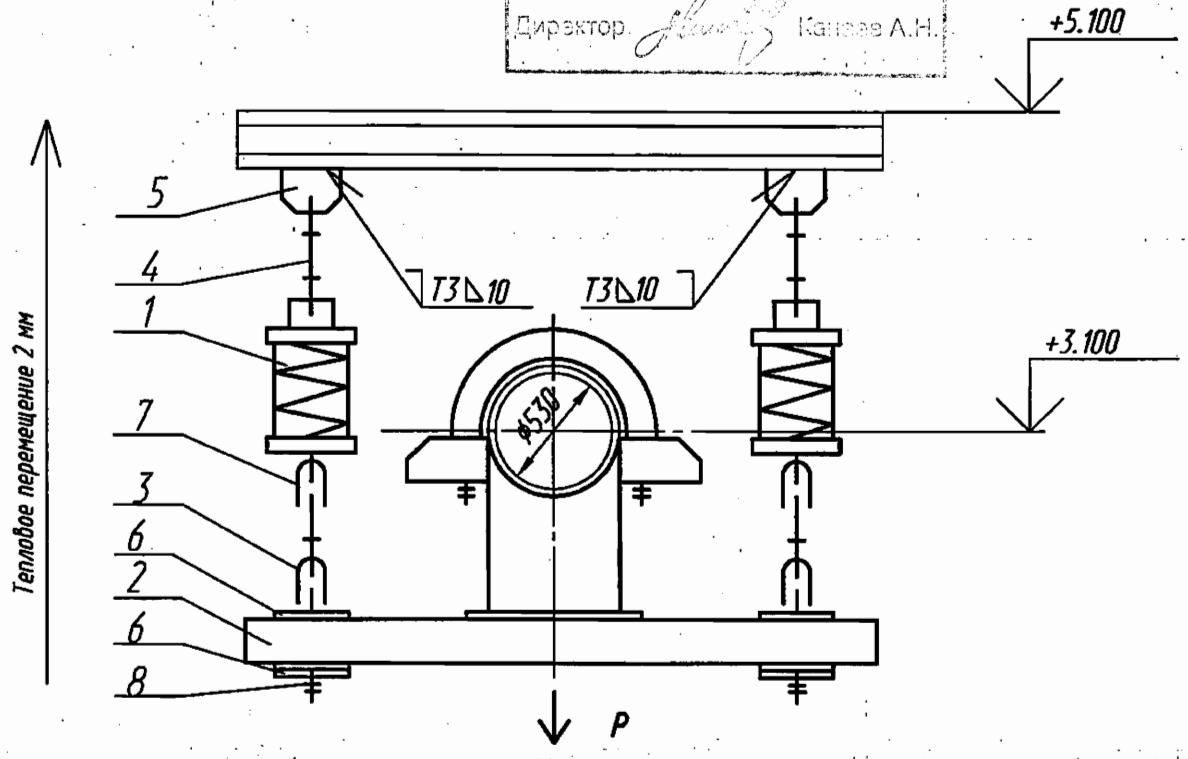

Характеристика пружины

Высота в свободном состоянии	Максимально допустимая нагрузка	При установке		В рабочем состоянии	
		Высота	Нагрузка	Высота	Нагрузка
мм	Н (кгс)	мм	Н (кгс)	мм	Н (кгс)
221	26340 (2686)	174	17615(1797)	176	17085 (1743)

Технические характеристики

Рр=34170 Н (3486 кгс) - рабочая нагрузка

Технические требования

1. Сварку производить электродами Э46А ГОСТ 9467-75. Сварные швы по ГОСТ 5264-80.Сварку тяги поз.4 с ушком поз.7 производить по ОСТ 108.632.03-80. Масса наплавленного металла-2,5 кг.
2. Размеры для справок.
3. Длина тяги поз.4 дана с монтажным припуском.
4. Остальные технические требования по ОСТ 108.275.50-80.

ОАО «НИАЭП»
АРХИВНЫЙ ЭКЗ.
Инв. № 44746

1				02.12	
Изм	Лист	N° докум	Подпись	Дата	
Разраб		Кощий		02.12	
Проверил		Ищенко		02.12	
Т.контр		Тягло		02.12	
Нач.сект		Лидо		02.12	
Н. контр					
Утв		Алексеев		02.12	

М-862104СБ

Подвеска пружинная

Лит	Масса	Масштаб
и	1 238,8692	
Лист	Листов 1	

ОАО "Турбоатом"

Формат А4

Перв. примен. М-862104
Справ N
Подпись и дата
Инв N дубл
Взам инв N
Подпись и дата
Инв N подл