М-862105СБ

ООО «Атомэнергопроект»
Директор Казаев А.Н.

Перв. примен. М-862105

Справ N

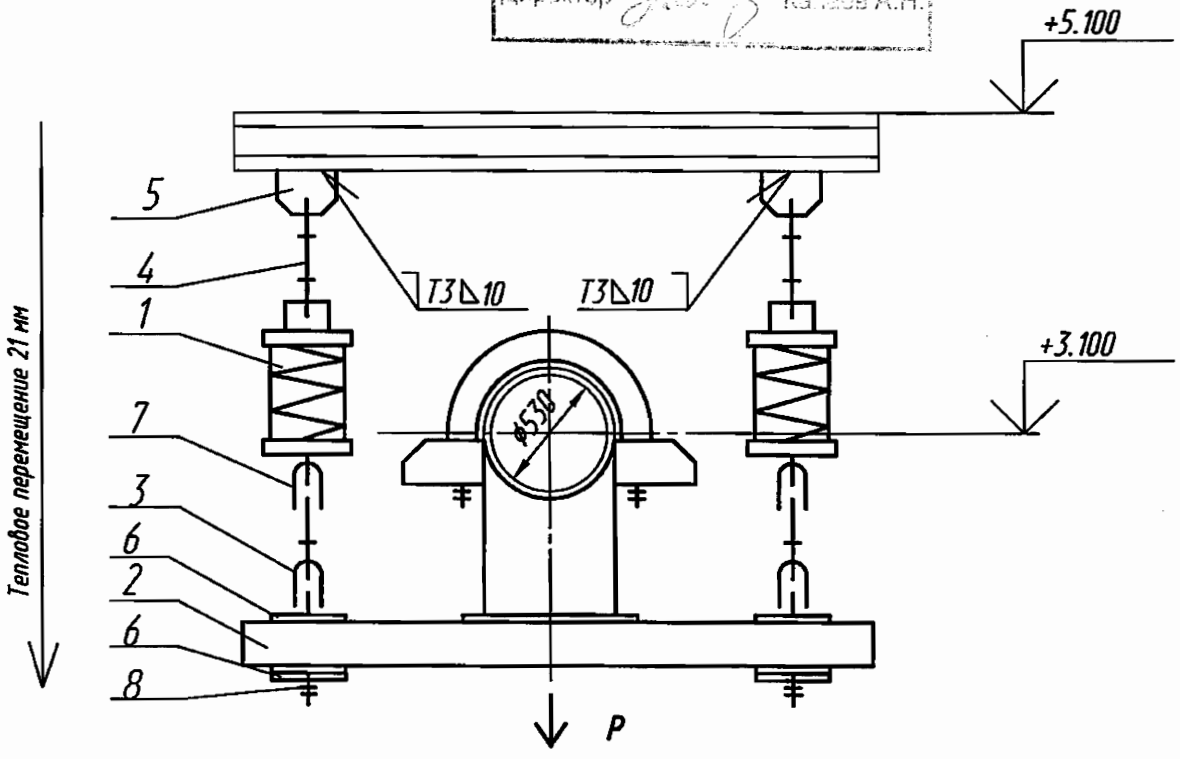

Характеристика пружины

Высота в свободном состоянии	Максимально допустимая нагрузка	При установке		В рабочем состоянии	
		Высота	Нагрузка	Высота	Нагрузка
мм	Н (кгс)	мм	Н (кгс)	мм	Н (кгс)
414	19660 (2005)	329	12000(1224)	308	14915 (1522)

Технические характеристики

Рр=29830 Н (3044 кгс) - рабочая нагрузка

Технические требования

1. Сварку производить электродами Э46А ГОСТ 9467-75. Сварные швы по ГОСТ 5264-80. Сварку тяги поз.4 с ушком поз.7 производить по ОСТ 108.632.03-80. Масса наплавленного металла-2,5 кг.
2. Размеры для справок.
3. Длина тяги поз.4 дана с монтажным припуском.
4. Остальные технические требования по ОСТ 108.275.50-80.

ОАО «НИАЭП»
АРХИВНЫЙ ЭКЗ.
Инв. № 44746

Подпись и дата | Инв N дубл | Взам инв N | Подпись и дата | Инв N подл

Изм	Лист	N° докум	Подпись	Дата
2				03.12
1				02.12
Разраб		Кощий		02.12
Проверил		Ищенко		02.12
Т.контр		Тягло		02.12
Нач.сект		Лидо		02.12
Н. контр				
Утв		Алексеев		02.12

М-862105СБ

Подвеска пружинная

Лит	Масса	Масштаб
и	① ② 214,7264	
Лист	Листов 1	

ОАО "Турбоатом"

Формат А4