М-862106СБ

Перв. примен. М-862106

Справ N

Подпись и дата

Инв N дубл

Взам инв N

Подпись и дата

Инв N подл

ССО «Атомэнергопроект»
Директор Киёв А.Н.

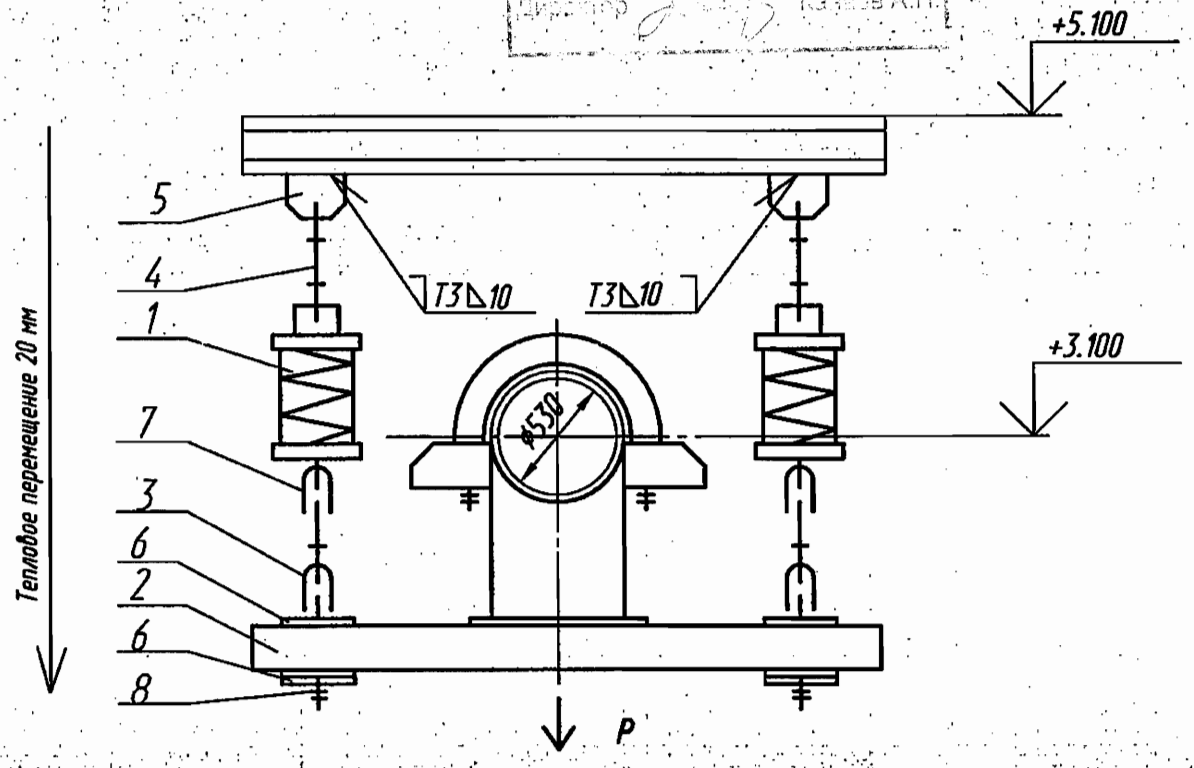

Характеристика пружины

Высота в свободном состоянии	Максимально допустимая нагрузка	При установке		В рабочем состоянии	
		Высота	Нагрузка	Высота	Нагрузка
мм	Н (кгс)	мм	Н (кгс)	мм	Н (кгс)
399	26340 (2686)	334	12170(1242)	314	15990 (1632)

Технические характеристики

Рр=31980 Н (3263 кгс) - рабочая нагрузка

Технические требования

1. Сварку производить электродами Э46А ГОСТ 9467-75. Сварные швы по ГОСТ 5264-80.Сварку тяги поз.4 с ушком поз.7 производить по ОСТ 108.632.03-80. Масса наплавленного металла-2,5 кг.
2. Размеры для справок.
3. Длина тяги поз.4 дана с монтажным припуском.
4. Остальные технические требования по ОСТ 108.275.50-80.

ОАО «НИАЭП»
АРХИВНЫЙ ЭКЗ.
Инв. № 44746

1				02.12
Изм	Лист	N° докум	Подпись	Дата
Разраб		Кощий		02.12
Проверил		Ищенко		02.12
Т.контр		Тягло		02.12
Нач.сект		Лидо		02.12
Н. контр				
Утв		Алексеев		02.12

М-862106СБ

Подвеска пружинная

Лит	Масса	Масштаб
и	① 259,6292	
Лист	Листов 1	

ОАО "Турбоатом"

Формат А4