М-862109СБ

Перв. примен. М-862109

Справ N

Подпись и дата

Инв N дубл

Взам инв N

Подпись и дата

Инв N подл

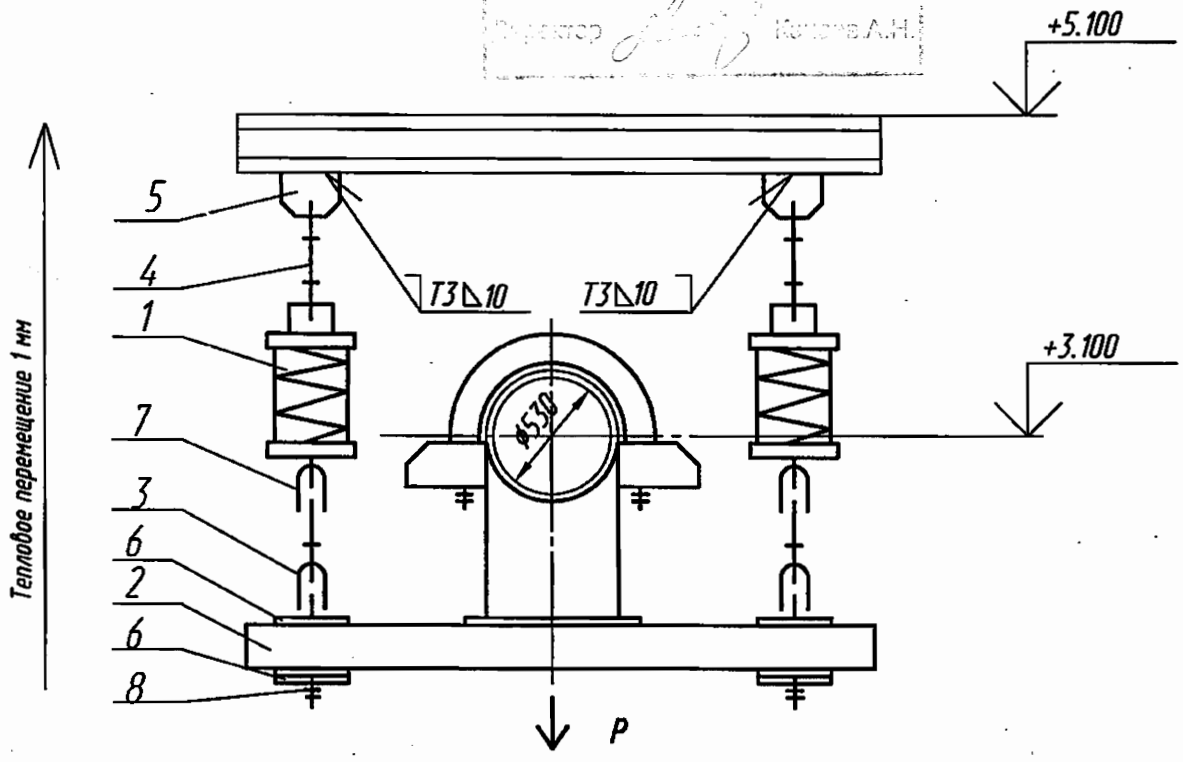

Характеристика пружины

Высота в свободном состоянии мм	Максимально допустимая нагрузка Н (кгс)	При установке		В рабочем состоянии	
		Высота мм	Нагрузка Н (кгс)	Высота мм	Нагрузка Н (кгс)
277	32600 (3325)	235	19690(2009)	236	19265 (1966)

Технические характеристики

Рр=38530 Н (3932 кгс) – рабочая нагрузка

Технические требования

1. Сварку производить электродами Э46А ГОСТ 9467-75. Сварные швы по ГОСТ 5264-80. Сварку тяги поз.4 с ушком поз.7 производить по ОСТ 108.632.03-80. Масса наплавленного металла-2,5 кг.
2. Размеры для справок.
3. Длина тяги поз.4 дана с монтажным припуском.
4. Остальные технические требования по ОСТ 108.275.50-80.

ОАО «НИАЭП»
АРХИВНЫЙ ЭКЗ.
Инв. № 44746

1				02.12
Изм	Лист	N° докум	Подпись	Дата
Разраб		Кощий		02.12
Проверил		Ищенко		02.12
Т.контр		Тягло		02.12
Нач.сект		Лидо		02.12
Н. контр				
Утв		Алексеев		02.12

М-862109СБ

Подвеска пружинная

Лит	Масса	Масштаб
и	① 271,098	
Лист	Листов 1	

ОАО "Турбоатом"

Формат А4