М-862121СБ

Перв примен М-862121

Справ N

Подпись и дата

Инв N дубл

Взам инв N

Подпись и дата

Инв N подл

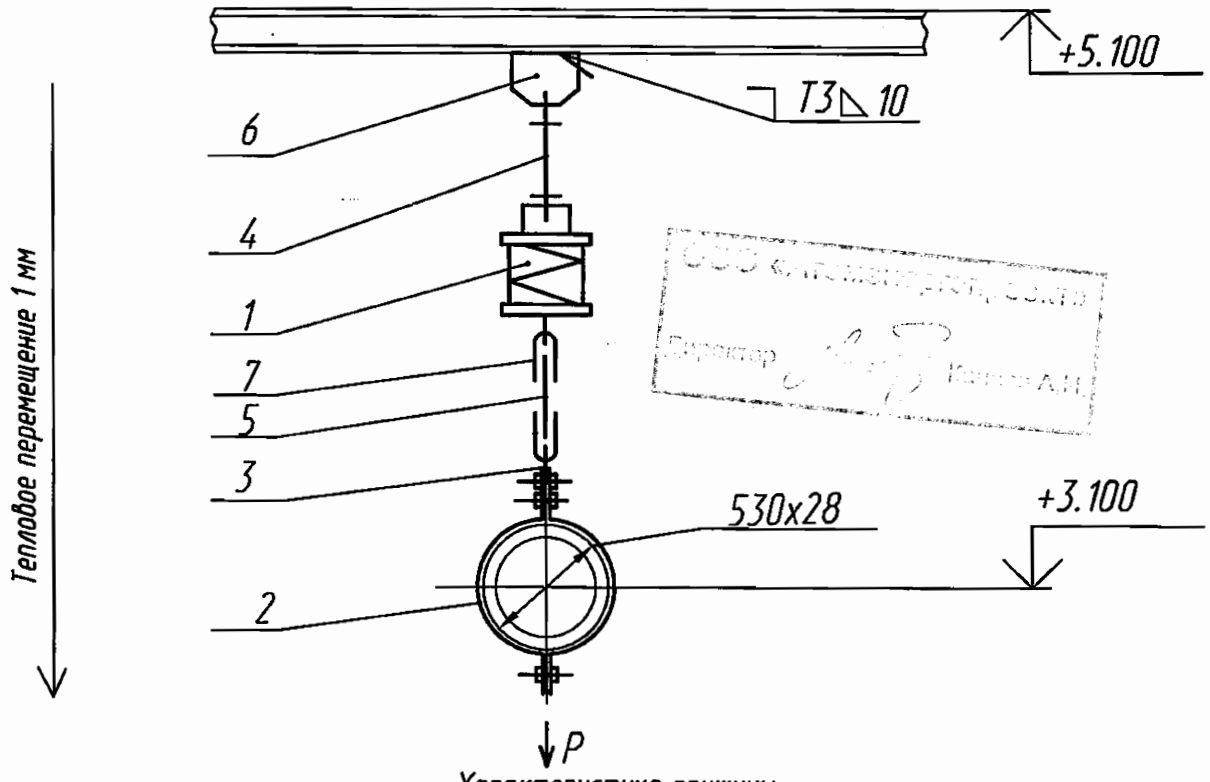


Характеристика пружины

| Высота в свободном состоянии | Максимально допустимая нагрузка | При установке | | В рабочем состоянии | |
|---|---|---|---|---|---|
| | | Высота | Нагрузка | Высота | Нагрузка |
| мм | Н ( кгс ) | мм | Н ( кгс ) | мм | Н ( кгс ) |
| 289 | 40000 (4080) | 239 | 28470 (2905) | 238 | 29000 (2959) |

Технические характеристики

Рр=29000 Н (2959 кгс ) – рабочая нагрузка

Технические требования

1. Сварку производить электродами Э46А ГОСТ 9467-75. Сварные швы по ГОСТ5264-80.Сварку тяги поз.4,5 с ушком поз.7 производить по ОСТ 108.032.03-80
Масса наплавленного металла-3,3кг.
2. Размеры для справок.
3. Длина тяги поз. 5 дана с монтажным припуском.
4. Остальные технические требования по ОСТ 108.275.50-80.

ОАО «НИАЭП»
АРХИВНЫЙ ЭКЗ.
Инв. № 44746

| | | | | |
|---|---|---|---|---|
| 1 | | | | 02.12 |
| Изм | Лист | N докум | Подпись | Дата |
| Разраб | | Кощий | | 02.12 |
| Проверил | | Ищенко | | 02.12 |
| Т.контр | | Тягло | | 02.12 |
| Нач.сект | | Пахомов | | 02.12 |
| Н. контр | | | | |
| Утв | | Алексеев | | 02.12 |

М-862121СБ

Подвеска пружинная

| Лит | Масса | Масштаб |
|---|---|---|
| и | ① 191,537 | |
| Лист | Листов 1 | |

ОАО "Турбоатом"

Пахомова

Формат А4