М-857504/Р3 СБ

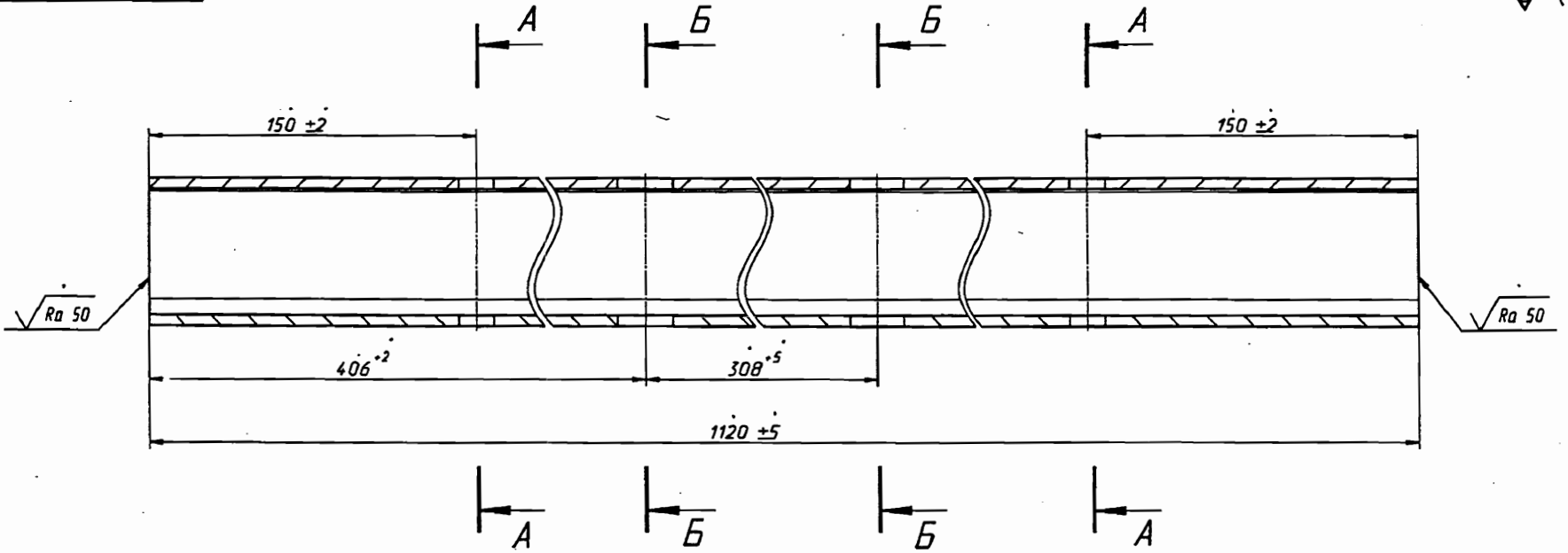

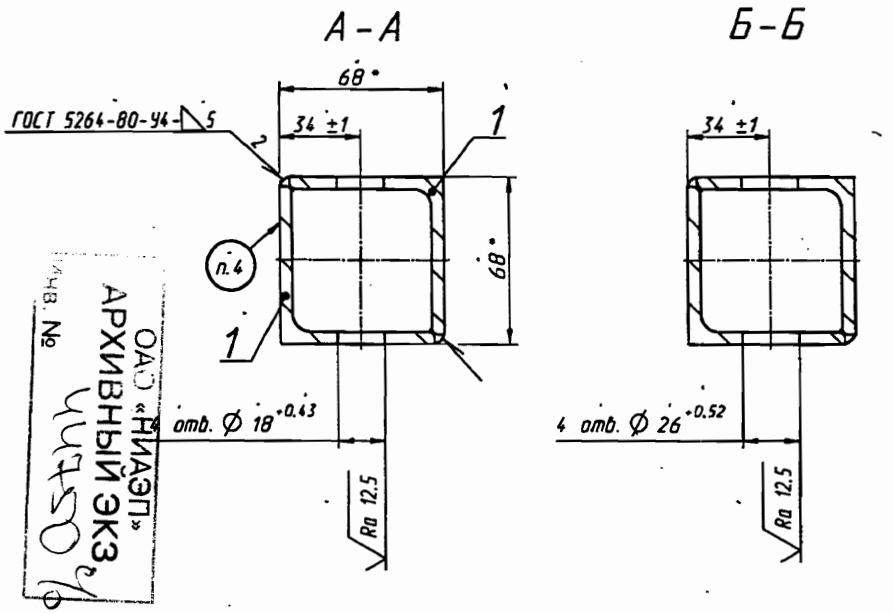

1. *Размеры для справок.
2. Наплавленный металл: тип Э-50А ГОСТ 9467-75, масса - 0.52 кг.
3. Контроль качества сварных швов визуальный и измерительный - 100%. Нормы оценки качества швов сварных соединений в соответствии с ОСТ 108.275.50-80.
4. Маркировать обозначение чертежа.
5. Остальные технические требования по ОСТ 108.275.50-80.

					М-857504/Р3 СБ			
Изм	Лист	№ докум.	Подп.	Дата	Балка опорная Сборочный чертеж	Лит.	Масса	Масштаб
Разраб.		Мареева				И	11.294	1:2
Пров.		Пахомов				Лист	Листов 1	
Т.контр.								
Вед.констр.		Лидо				ОАО "Турбоатом"		
Н.контр.								
Утв.		Алексеев						

Формат А3

Т.контр. Насипов

Инв. № подл. | Подп. и дата | Взам.инв. № | Инв. № дубл. | Подп. и дата

Метрологический контроль

Вед.констр. Кижло 10.11.11
Н.контр. Василенкова 11.11.11
Провер. Зайцева
Исполнил Макаров 11.11.11

ОАО «НИАЭП»
АРХИВНЫЙ ЭКЗ
Инв. № 44750