М-861289СБ

Перв примен М-861289

Справ N

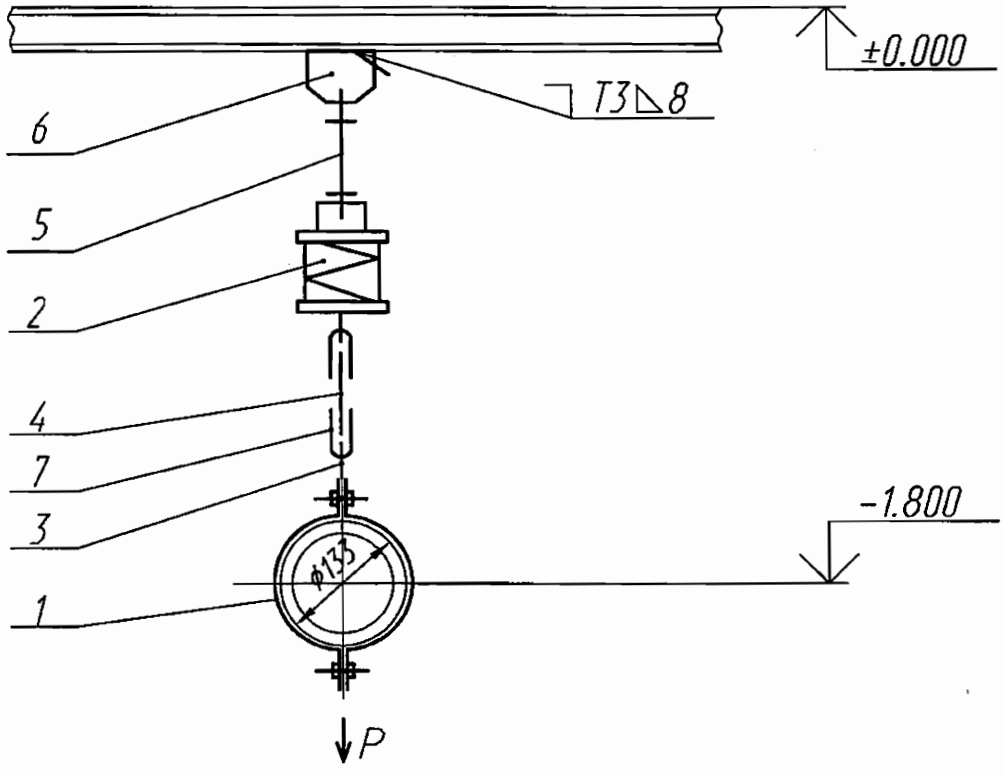

Характеристика пружины

Высота в свободном состоянии	Максимально допустимая нагрузка	При установке		В рабочем состоянии	
		Высота	Нагрузка	Высота	Нагрузка
мм	Н (кгс)	мм	Н (кгс)	мм	Н (кгс)
177	8000 (816)	150	3058 (312)	150	3058 (312)

Технические характеристики

Рр=3058 Н (312 кгс) – рабочая нагрузка

Технические требования

1. Сварку производить электродами Э46А ГОСТ 9467-75. Сварной шов по ГОСТ 5264-80. Сварку тяги поз.4,5 с ушком поз.7 производить по ГОСТ 14771-80. Масса наплавленного металла-1.0 кг.
2. Размеры для справок.
3. Длина тяги поз.5 дана с монтажным припуском.
4. Остальные технические требования по ОСТ 108.275.50-80.

Архивный экз.
Инв. № 44750

Подпись и дата | Инв N дубл | Взам инв N | Подпись и дата | Инв N подл

Изм	Лист	N докум	Подпись	Дата
				02.12
Разраб		Захарова		02.12
Проверил		Мореева		02.12
Т.контр		Тягло		02.12
Нач.сект		Лидо		02.12
Н. контр				
Утв		Алексеев		02.12

М-861289СБ

Подвеска пружинная

Лит	Масса	Масштаб
и	1 26,0385	
Лист	Листов 1	

ОАО "Турбоатом"

Формат А4