М-861291СБ

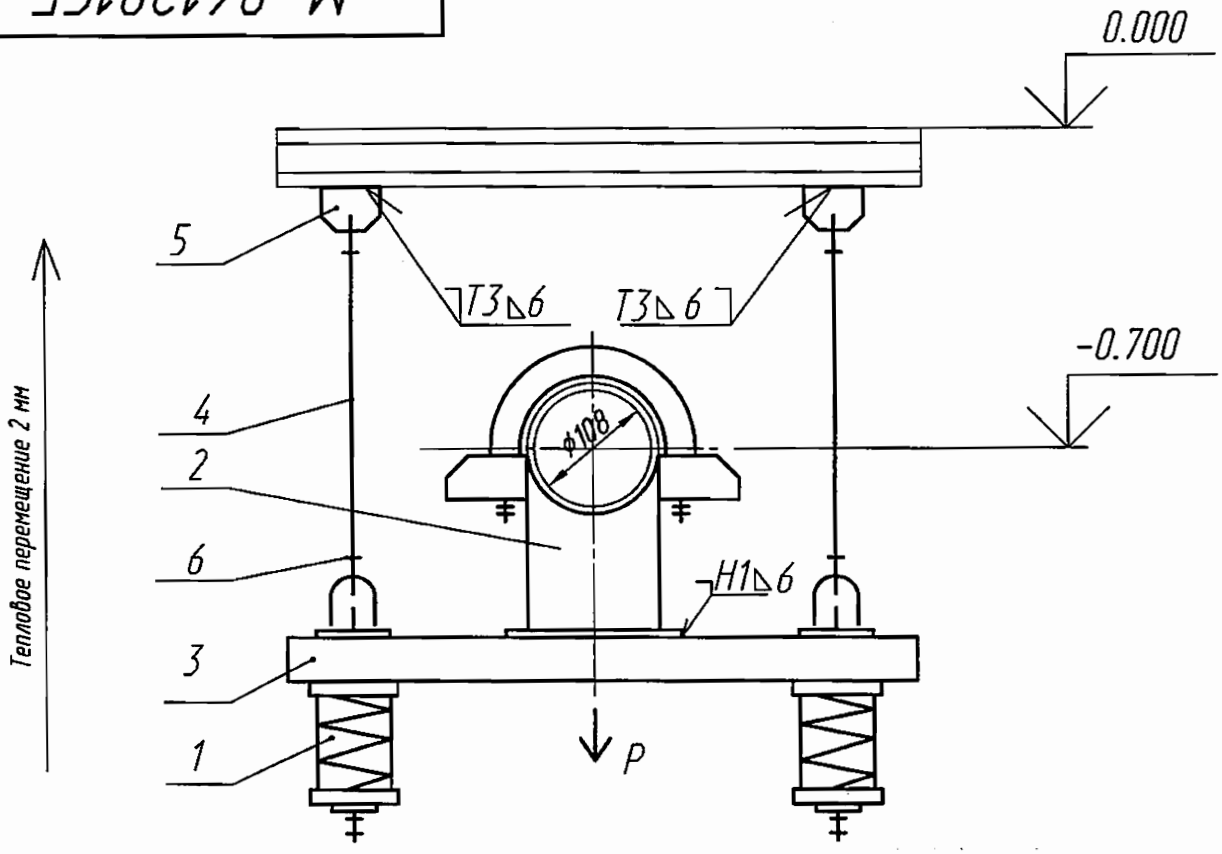

Характеристика пружины

Высота в свободном состоянии	Максимально допустимая нагрузка	При установке		В рабочем состоянии	
		Высота	Нагрузка	Высота	Нагрузка
мм	Н (кгс)	мм	Н (кгс)	мм	Н (кгс)
177	8000 (816)	143	3881 (396)	145	3645 (372)

Технические характеристики

Рр=7291 Н (744 кгс) – рабочая нагрузка

Технические требования

1. Сварку производить электродами Э46А ГОСТ 9467-75. Сварные швы по ГОСТ 5264-80. Сварку тяги поз.4 с ушком поз.6 производить по ОСТ 108.632.03-80. Масса наплавленного металла- 0,8 кг.
2. Размеры для справок.
3. Длина тяги поз.4 дана с монтажным припуском.
4. Остальные технические требования по ОСТ 108.275.50-80.

ОАО «НИАЭП»
АРХИВНЫЙ ЭКЗ.
Инв. № 44750 с/б

2				02.12
Изм	Лист	№ докум	Подпись	Дата
Разраб		Захарова		02.12
Проверил		Мореева		02.12
Т.контр		Тягло		02.12
Нач.сект		Лидо		02.12
Н. контр				
Утв		Алексеев		02.12

М-861291СБ

Подвеска пружинная

Лит	Масса	Масштаб
и	② 54,3754	
Лист	Листов 1	

ОАО "Турбоатом"

Перв. примен. М-861291

Справ N

Подпись и дата

Инв N дубл

Взам инв N

Подпись и дата

Инв N подл

Формат А4