М-861293СБ

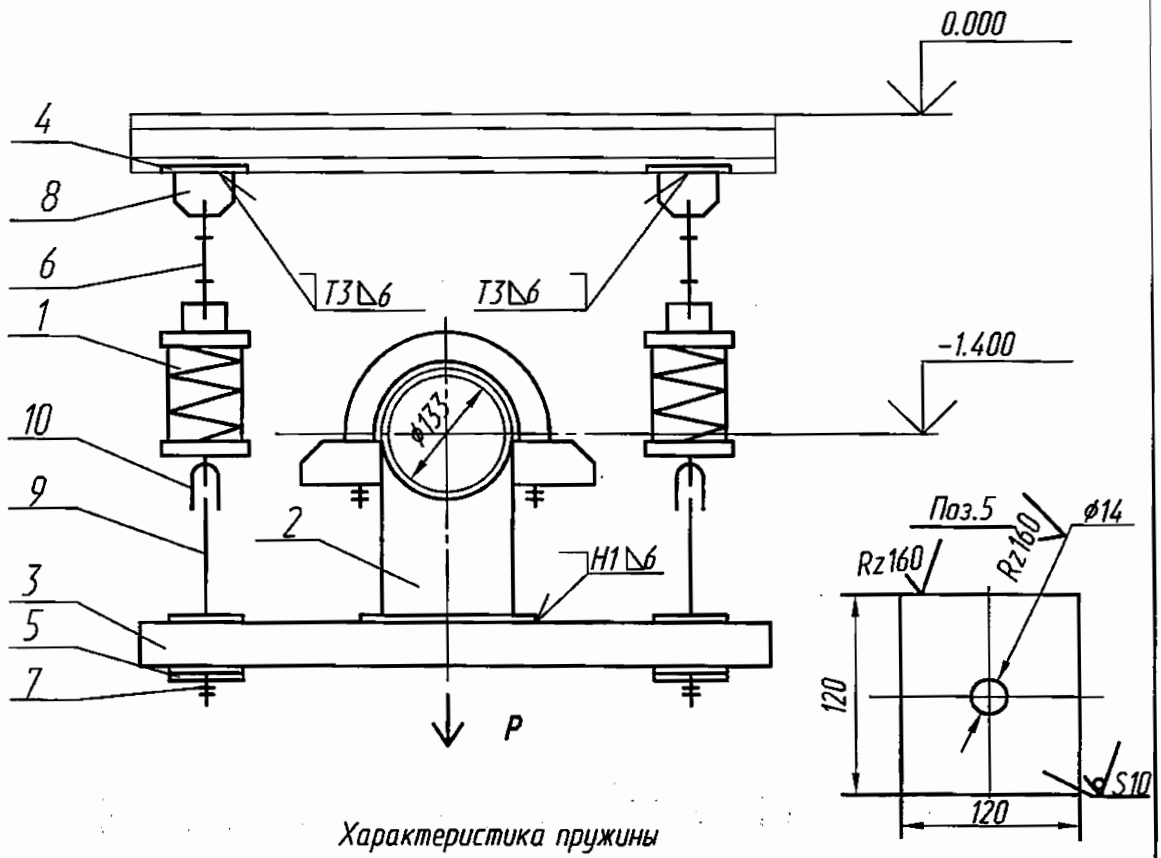


Характеристика пружины

| Высота в свободном состоянии | Максимально допустимая нагрузка | При установке | | В рабочем состоянии | |
|---|---|---|---|---|---|
| | | Высота | Нагрузка | Высота | Нагрузка |
| мм | Н ( кгс ) | мм | Н ( кгс ) | мм | Н ( кгс ) |
| 151 | 2730 (278) | 110 | 1597 (163) | 110 | 1602 (163.5) |

Технические характеристики

Pp=3205 Н (327 кгс ) - рабочая нагрузка

Технические требования

1. Сварку производить электродами Э46А ГОСТ 9467-75. Сварные швы по ГОСТ 5264-80.Сварку тяги поз.6 с ушком поз.10 производить по ОСТ 108.632.03-80. Масса наплавленного металла-0,7кг.
2. Размеры для справок.
3. Длина тяги поз.6 дана с монтажным припуском.
4. Остальные технические требования по ОСТ 108.275.50-80.

ОАО «НИАЭП»
АРХИВНЫЙ ЭКЗ.
Инв. № 44750

| | | | | | |
|---|---|---|---|---|---|
| 2 | | | | 02.12 | М-861293СБ |
| Изм | Лист | № докум | Подпись | Дата | Подвеска пружинная |
| Разраб | | Захарова | | 02.12 | |
| Проверил | | Мореева | | 02.12 | |
| Т.контр | | Тягло | | 02.12 | |
| Нач.сект | | Лидо | | 02.12 | |
| Н. контр | | | | | |
| Утв | | Алексеев | | 02.12 | |

| Лит | Масса | Масштаб |
|---|---|---|
| и | ② 45,3224 ~~43,9004~~ | |
| Лист | Листов 1 | |

ОАО "Турбоатом"

Перв. примен. М-861293

Справ N

Подпись и дата

Инв N дубл

Взам инв N

Подпись и дата

Инв N подл

Формат А4