М-861294СБ

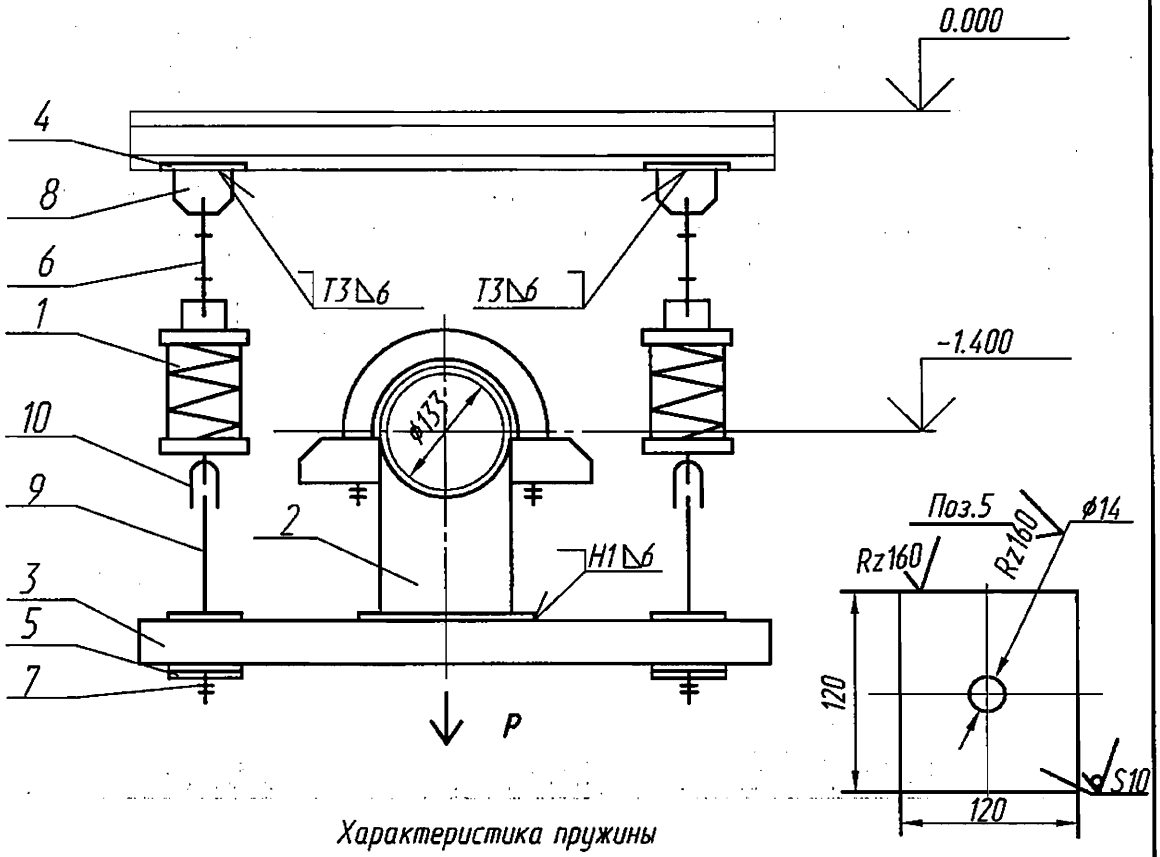

Характеристика пружины

Высота в свободном состоянии	Максимально допустимая нагрузка	При установке		В рабочем состоянии	
		Высота	Нагрузка	Высота	Нагрузка
мм	Н (кгс)	мм	Н (кгс)	мм	Н (кгс)
151	2730 (278)	109	1636 (167)	109	1627 (166)

Технические характеристики

Рр=3254 Н (332 кгс) – рабочая нагрузка

Технические требования

1. Сварку производить электродами Э46А ГОСТ 9467-75. Сварные швы по ГОСТ 5264-80.Сварку тяги поз.6 с ушком поз.10 производить по ОСТ 108.632.03-80. Масса наплавленного металла-0,8кг.
2. Размеры для справок.
3. Длина тяги поз.6 дана с монтажным припуском.
4. Остальные технические требования по ОСТ 108.275.50-80.

ОАО «НИАЭП»
АРХИВНЫЙ ЭКЗ.
Инв. № 44750/а

Перв. примен. М-861294

Справ N

Подпись и дата

Инв N дубл

Взам инв N

Подпись и дата

Инв N подл

3				02.12
Изм	Лист	N° докум	Подпись	Дата
Разраб		Захарова		02.12
Проверил		Мореева		02.12
Т.контр		Тягло		02.12
Нач.сект		Лидо		02.12
Н. контр				
Утв		Алексеев		02.12

М-861294СБ

Подвеска пружинная

Лит	Масса	Масштаб
и	③ 44,612	
Лист	Листов 1	

ОАО "Турбоатом"

Формат А4