М-861295СБ

Перв примен М-861295

Справ N

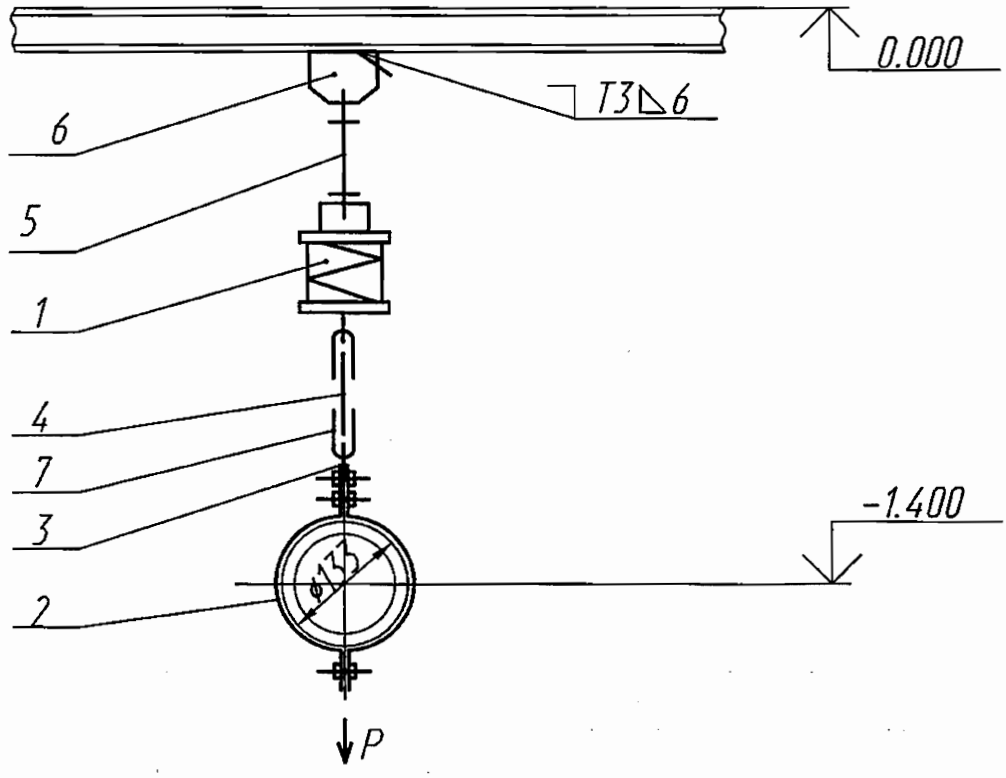

Характеристика пружины

Высота в свободном состоянии	Максимально допустимая нагрузка	При установке		В рабочем состоянии	
		Высота	Нагрузка	Высота	Нагрузка
мм	Н (кгс)	мм	Н (кгс)	мм	Н (кгс)
166	5240 (534)	128	2842 (290)	128	2813 (287)

Технические характеристики

Рр=2813 Н (287 кгс) - рабочая нагрузка

Технические требования

1. Сварку производить электродами Э46А ГОСТ 9467-75. Сварные швы по ГОСТ 5264-80.Сварку тяги поз.4, 5 с ушком поз.7 производить по ОСТ 108.632.03-80. Масса наплавленного металла-0.22 кг.
2. Размеры для справок.
3. Длина тяги поз. 5 дана с монтажным припуском.
4. Остальные технические требования по ОСТ 108.275.50-80.

ОАО «НИАЭП»
АРХИВНЫЙ ЭКЗ.
Инв. № 44750

Взам инв N

Инв N дубл

Подпись и дата

Инв N подл

Изм	Лист	N докум	Подпись	Дата
3				02.12
Разраб		Захарова		02.12
Проверил		Мореева		02.12
Т.контр		Тягло		02.12
Нач.сект		Лидо		02.12
Н. контр				
Утв		Алексеев		02.12

М-861295СБ

Подвеска пружинная

Лит	Масса	Масштаб
и	③ 23,3939	
Лист	Листов 1	

ОАО "Турбоатом"

Формат А4