Перв. примен. М-861297
Справ N
Подпись и дата
Инв N дубл
Взам инв N
Подпись и дата
Инв N подл

М-861297СБ

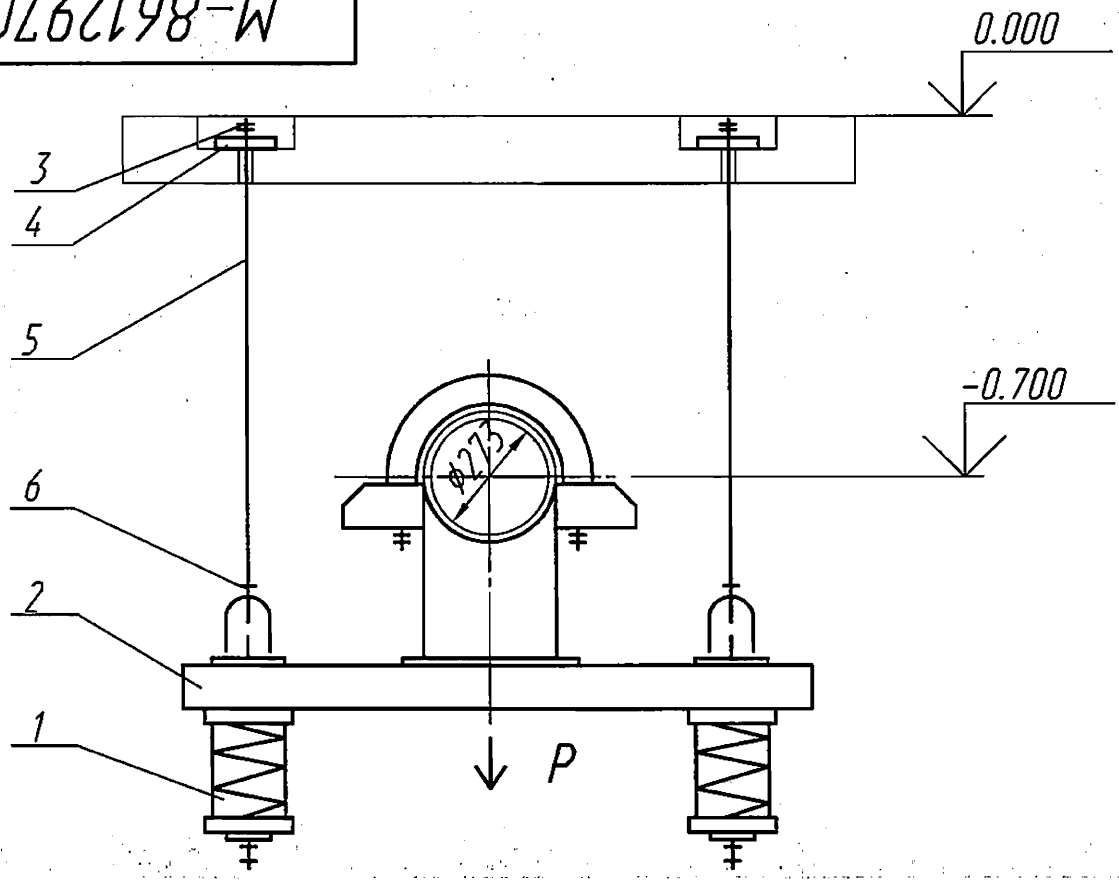

Характеристика пружины

Высота в свободном состоянии	Максимально допустимая нагрузка	При установке		В рабочем состоянии	
		Высота	Нагрузка	Высота	Нагрузка
мм	Н (кгс)	мм	Н (кгс)	мм	Н (кгс)
177	8000 (816)	129	5458 (557)	129	5458 (557)

Технические характеристики

Рр= 10917 Н (1114 кгс) – рабочая нагрузка

Технические требования

1. Сварку производить электродами Э46А ГОСТ 9467-75. Сварные швы по ГОСТ 5264-80.Сварку тяги поз.5 с ушком поз.6 производить по ОСТ 108.032.03-80. Масса наплавленного металла-0.5 кг.
2. Размеры для справок.
3. Длина тяги поз.5 дана с монтажным припуском.
4. Остальные технические требования по ОСТ 108.275.50-80.

ОАО «НИАЭП»
АРХИВНЫЙ ЭКЗ.
Инв. № 44750

Изм	Лист	N° докум	Подпись	Дата
2				02.12
Разраб		Захарова		02.12
Проверил		Мореева		02.12
Т.контр		Тягло		02.12
Нач.сект		Лидо		02.12
Н. контр				
Утв		Алексеев		02.12

М-861297СБ

Подвеска пружинная

Лит	Масса	Масштаб
и	② 76,039	
Лист	Листов 1	

ОАО "Турбоатом"

Формат А4