М-861301СБ

Перв. примен. М-861301

Справ N

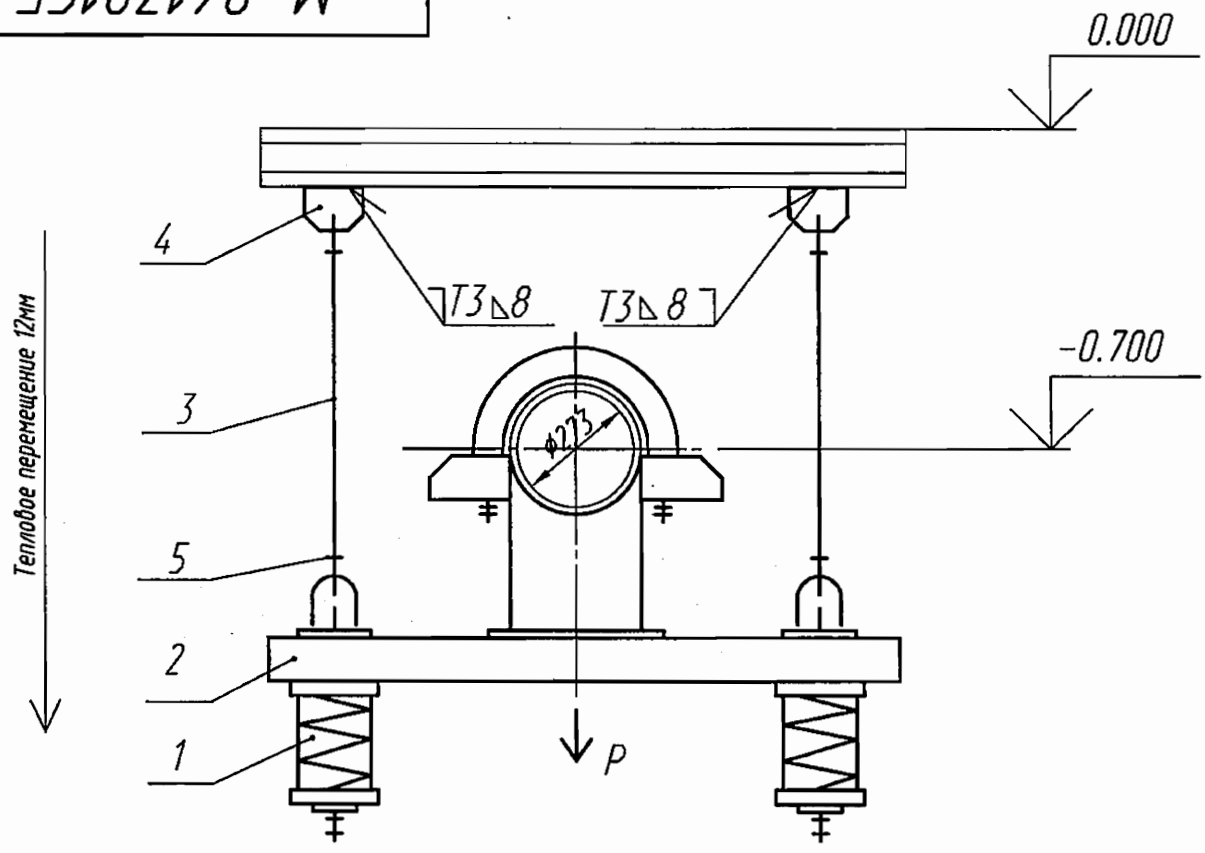

Характеристика пружины

Высота в свободном состоянии	Максимально допустимая нагрузка	При установке		В рабочем состоянии	
		Высота	Нагрузка	Высота	Нагрузка
мм	Н (кгс)	мм	Н (кгс)	мм	Н (кгс)
201	16340 (1666)	168	7693 (785)	156	10447 (1066)

Технические характеристики

Рр=20894 Н (2132 кгс) – рабочая нагрузка

Технические требования

1. Сварку производить электродами Э46А ГОСТ 9467-75. Сварные швы по ГОСТ 5264-80. Сварку тяги поз.3 с ушком поз.5 производить по ОСТ 108.632.03-80. Масса наплавленного металла-0,7 кг.
2. Размеры для справок.
3. Длина тяги поз.3 дана с монтажным припуском.
4. Остальные технические требования по ОСТ 108.275.50-80.

ОАО «НИАЭП»
АРХИВНЫЙ ЭКЗ.
№ 44750

Подпись и дата | Инв N дубл | Взам инв N | Подпись и дата | Инв N подл

3				02.12	
Изм	Лист	N° докум	Подпись	Дата	
Разраб		Захарова		02.12	
Проверил		Мореева		02.12	
Т.контр		Тягло		02.12	
Нач.сект		Лидо		02.12	
Н. контр					
Утв		Алексеев		02.12	

М-861301СБ

Подвеска пружинная

Лит	Масса	Масштаб
и	③ 67,5585	
Лист	Листов 1	

ОАО "Турбоатом"

Формат А4