М-861304СБ

Перв. примен. М-861304

Справ N

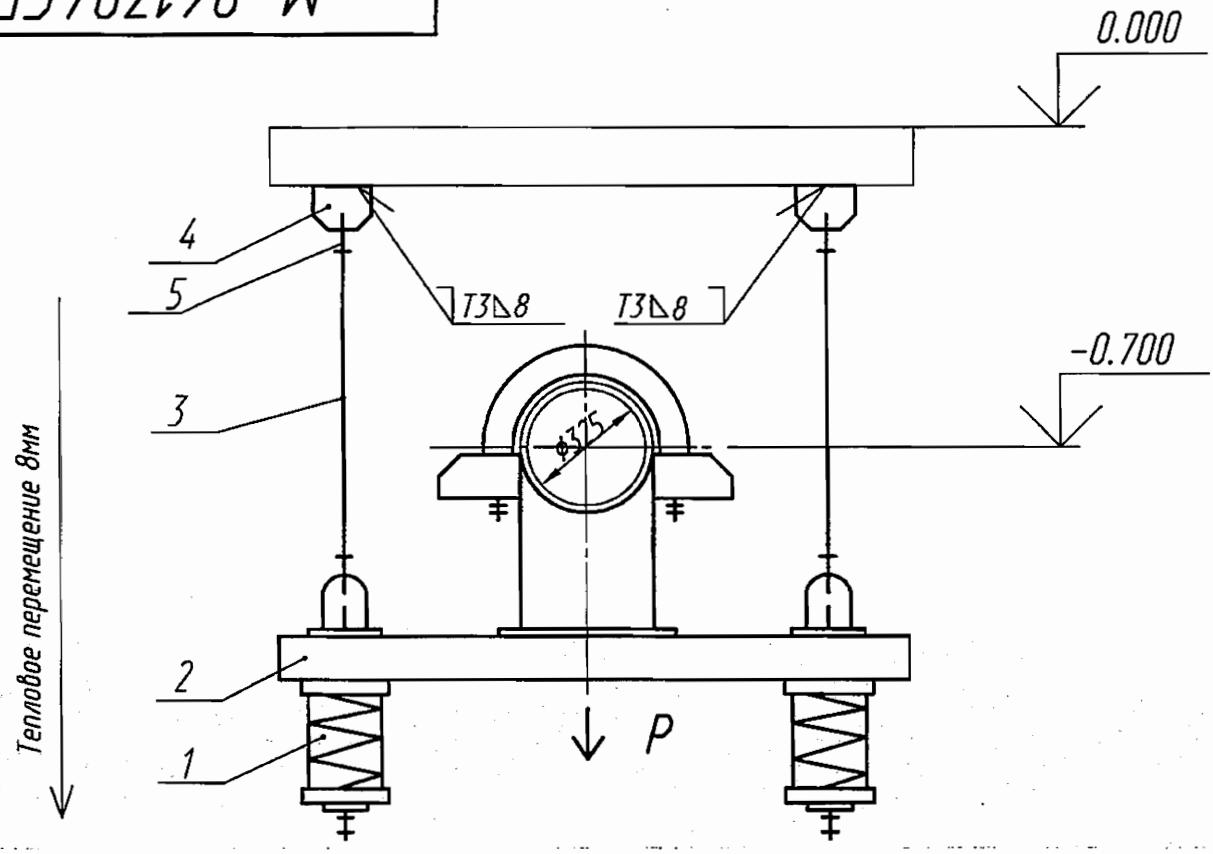

Характеристика пружины

Высота в свободном состоянии	Максимально допустимая нагрузка	При установке		В рабочем состоянии	
		Высота	Нагрузка	Высота	Нагрузка
мм	Н (кгс)	мм	Н (кгс)	мм	Н (кгс)
188	11670 (1190)	144	7330 (748)	136	8698 (887,5)

Технические характеристики

Рр=17395 Н (1775 кгс) – рабочая нагрузка

Технические требования

1. Сварку производить электродами Э46А ГОСТ 9467-75. Сварные швы по ГОСТ 5264-80. Сварку тяги поз.3 с ушком поз.5 производить по ОСТ 108.632.03-80. Масса наплавленного металла-1,0 кг.
2. Размеры для справок.
3. Длина тяги поз. 3 дана с монтажным припуском.
4. Остальные технические требования по ОСТ 108.275.50-80.

ОАО «НИАЭП»
АРХИВНЫЙ ЭКЗ.
Инв. № 44750

Подпись и дата | Инв N дубл | Взам инв N | Подпись и дата | Инв N подл

Изм	Лист	N° докум	Подпись	Дата
3				02.12
Разраб		Захарова		02.12
Проверил		Мореева		02.12
Т.контр		Тягло		02.12
Нач.сект		Лидо		02.12
Н. контр				
Утв		Алексеев		02.12

М-861304СБ

Подвеска пружинная

Лит	Масса	Масштаб
и	3 89,2134	
Лист	Листов 1	

ОАО "Турбоатом"

Формат А4