М-861305СБ

Перв. примен. М-861305

Справ N

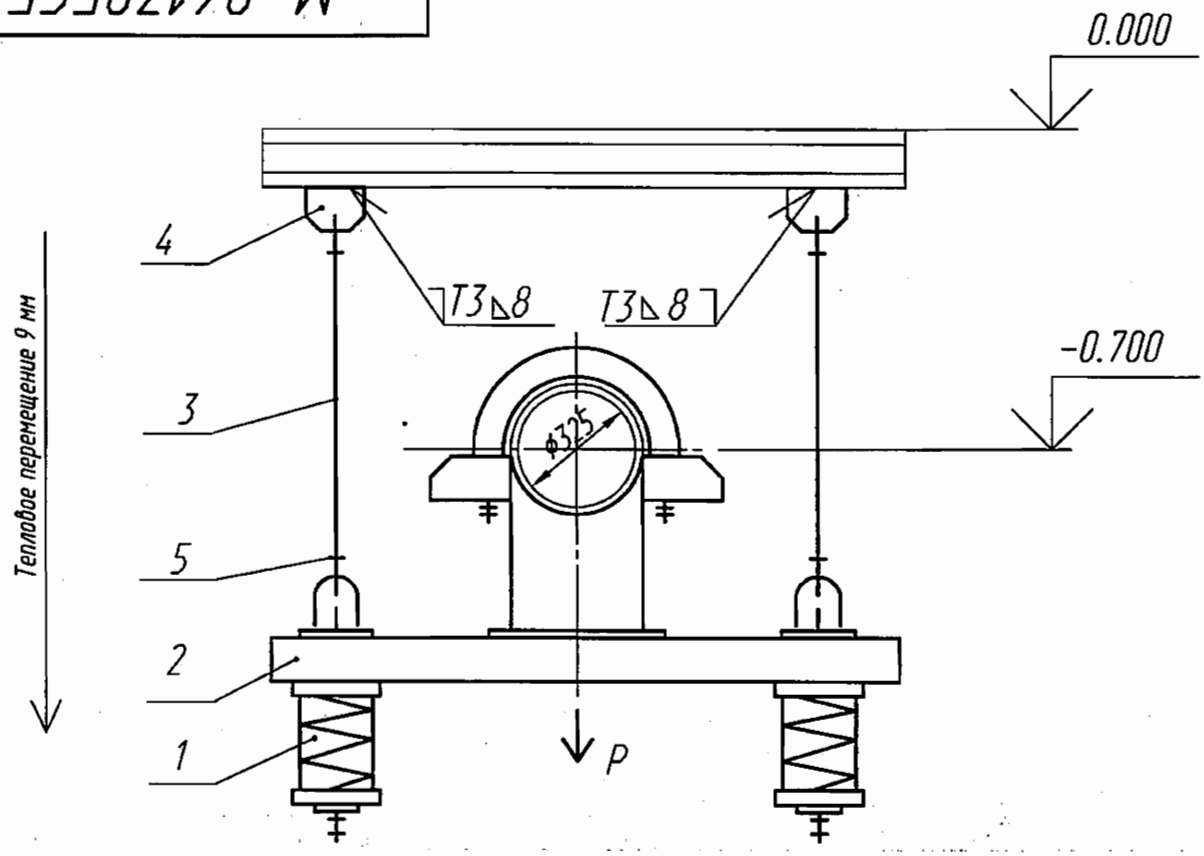

Характеристика пружины

Высота в свободном состоянии	Максимально допустимая нагрузка	При установке		В рабочем состоянии	
		Высота	Нагрузка	Высота	Нагрузка
мм	Н (кгс)	мм	Н (кгс)	мм	Н (кгс)
221	26340 (2686)	199	8271 (844)	190	11701 (1194)

Технические характеристики

Рр=23402 Н (2388 кгс) – рабочая нагрузка

Технические требования

1. Сварку производить электродами Э46А ГОСТ 9467-75. Сварные швы по ГОСТ 5264-80. Сварку тяги поз.3 с ушком поз.5 производить по ОСТ 108.632.03-80. Масса наплавленного металла-1 кг.
2. Размеры для справок.
3. Длина тяги поз.3 дана с монтажным припуском.
4. Остальные технические требования по ОСТ 108.275.50-80.

ОАО «НИАЭП»
АРХИВНЫЙ ЭКЗ.
Инв. № 44750

Подпись и дата | Инв N дубл | Взам инв N | Подпись и дата | Инв N подл

Изм	Лист	N° докум	Подпись	Дата
	2			02.12
Разраб		Захарова		02.12
Проверил		Мореева		02.12
Т.контр		Тягло		02.12
Нач.сект		Лидо		02.12
Н. контр				
Утв		Алексеев		02.12

М-861305СБ

Подвеска пружинная

Лит	Масса	Масштаб
и	② 138,7126	
Лист	Листов 1	

ОАО "Турбоатом"

Формат А4