М-861307СБ

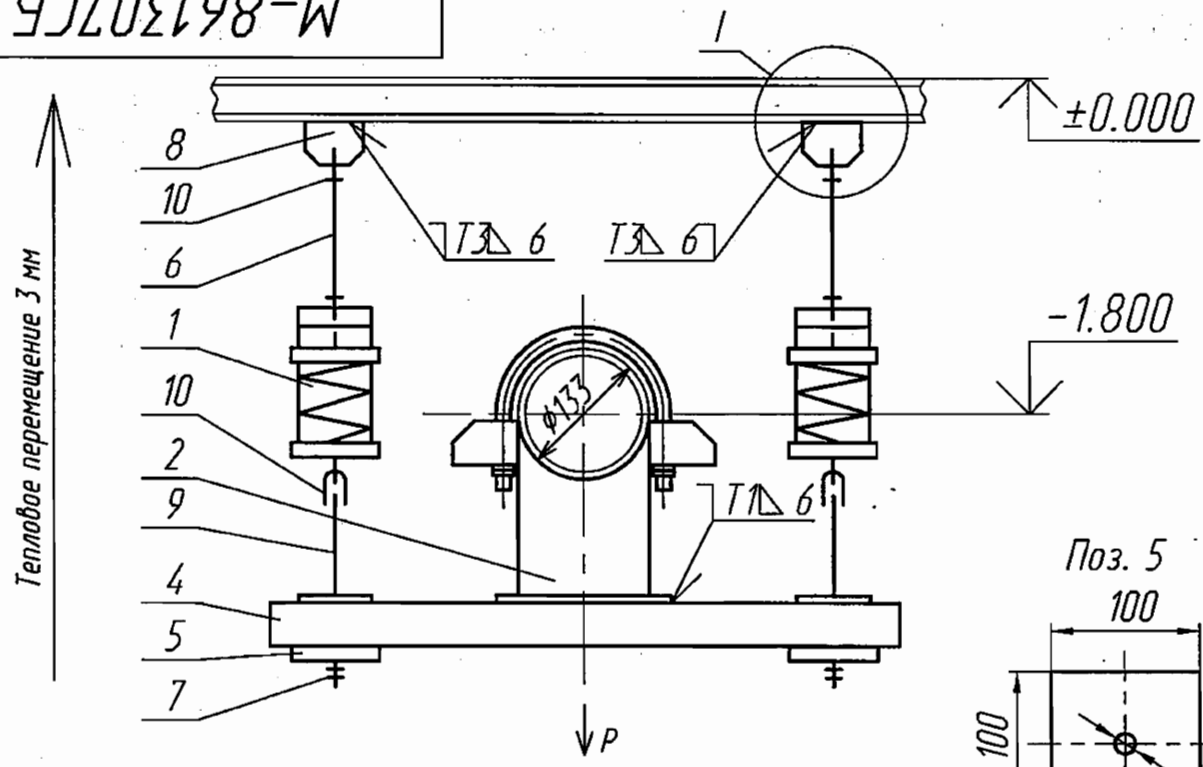

I (см. п.5 т.т.)

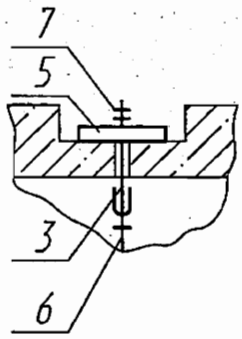

Характеристика пружины

Высота в свободном состоянии мм	Максимально допустимая нагрузка Н (кгс)	При установке		В рабочем состоянии	
		Высота мм	Нагрузка Н (кгс)	Высота мм	Нагрузка Н (кгс)
151	2730 (278)	110	1597 (163)	113	1475 (151)

Технические характеристики

Рр= 2950 Н (301 кгс) – рабочая нагрузка

ОАО «НИАЭП»
АРХИВНЫЙ ЭКЗ.
Инв. № 44750

Технические требования

1. Сварку производить электродами Э46А ГОСТ 9467-75. Сварные швы по ГОСТ 5264-80. Сварку тяги поз. 6 с ушком поз. 10 производить по ОСТ 108.632.03-80. Масса наплавленного металла – 0.5 кг.
2. Размеры для справок.
3. Длина тяги в поз. 6 дана с монтажным припуском.
4. Остальные технические требования по ОСТ 108.275.50-80.
5. На узле I показан вариант крепления подвески к полу с вырубкой отвертия в плитах.

Изм	Лист	№ докум.	Подп.	Дата
2				02.12
Разраб		Захарова		02.12
Проверил		Мореева		02.12
Т.контр		Тягло		02.12
Нач.сект		Лидо		02.12
Н. контр				
Утв		Алексеев		02.12

М-861307СБ

Подвеска пружинная

Лит	Масса	Масштаб
И	② 43,8112	—
Лист	Листов 1	

ОАО"Турбоатом"

Перв. примен. М-861307
Справ. №
Подп. и дата
Инв. № дубл.
Взам. инв. №
Подп. и дата
Инв. № подл.