М-861308СБ

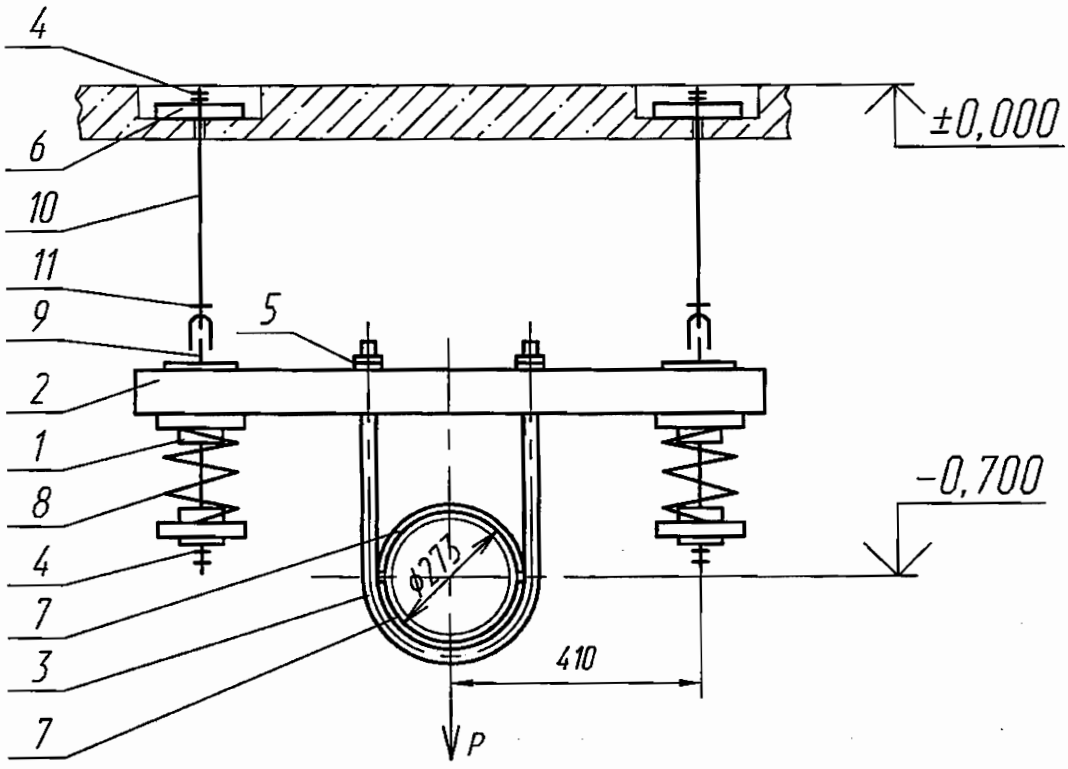

Характеристика пружины

Высота в свободном состоянии	Максимально допустимая нагрузка	При установке		В рабочем состоянии	
		Высота	Нагрузка	Высота	Нагрузка
мм	Н (кгс)	мм	Н (кгс)	мм	Н (кгс)
177	8000 (816)	110	7654 (781)	110	7683 (784)

Технические характеристики

Рр= 15366 Н (1568 кгс) – рабочая нагрузка

Технические требования

1. Сварку производить электродами Э46А ГОСТ 9467-75. Сварные швы по ГОСТ 5264-80. Сварку тяги поз. 10 с ушком поз. 11 производить по ОСТ 108.632.03-80. Масса наплавленного металла – 0.3 кг.
2. Размеры для справок.
3. Длина тяги поз. 10 дана с монтажным припуском.
4. Остальные технические требования по ОСТ 108.275.50-80.

ОАО «НИАЭП»
АРХИВНЫЙ ЭКЗ.
Инв. № 44750

Перв. примен. М-861308
Справ. №
Подп. и дата
Инв. № дубл.
Взам. инв. №
Подп. и дата
Инв. № подл.

2				02.12	
Изм	Лист	№ докум.	Подп.	Дата	
Разраб		Захарова		02.12	
Проверил		Мореева		02.12	
Т.контр		Тягло		02.12	
Нач.сект		Лидо		02.12	
Н. контр					
Утв		Алексеев		02.12	

М-861308СБ

Подвеска пружинная

Лит	Масса	Масштаб
И	② 50,9824 ~~52,338~~	—
Лист	Листов 1	

Пахомова АА

ОАО "Турбоатом"

Копировал

Формат А4