М-861309СБ

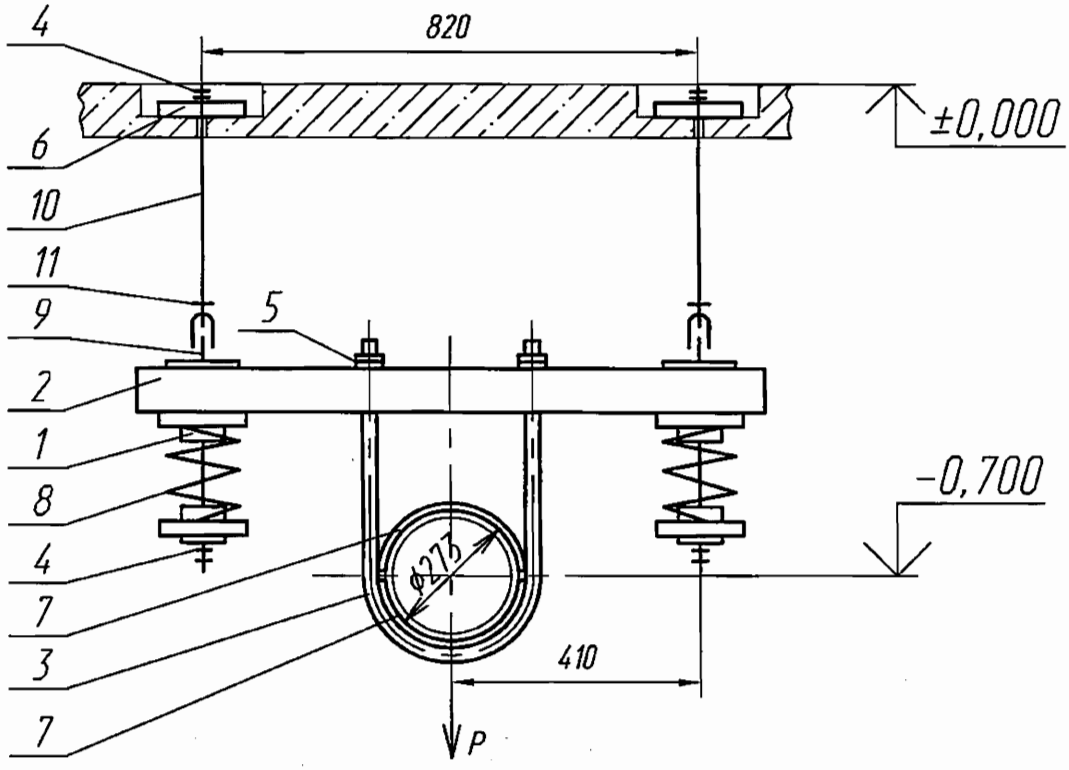

Характеристика пружины

Высота в свободном состоянии	Максимально допустимая нагрузка	При установке		В рабочем состоянии	
		Высота	Нагрузка	Высота	Нагрузка
мм	Н (кгс)	мм	Н (кгс)	мм	Н (кгс)
177	8000 (816)	151	2964 (302.5)	151	2964 (302.5)

Технические характеристики

Рр= 5929 Н (605 кгс) – рабочая нагрузка

ОАО «НИАЭП»
АРХИВНЫЙ ЭКЗ.
Инв № 44750

Технические требования

1. Сварку производить электродами Э46А ГОСТ 9467-75. Сварные швы по ГОСТ 5264-80. Сварку тяги поз. 10 с ушком поз. 11 производить по ОСТ 108.632.03-80. Масса наплавленного металла – 0.3 кг.
2. Размеры для справок.
3. Длина тяги поз. 10 дана с монтажным припуском.
4. Остальные технические требования по ОСТ 108.275.50-80.

Изм	Лист	№ докум.	Подп.	Дата
	2			02.12
Разраб		Захарова		02.12
Проверил		Мореева		02.12
Т.контр		Тягло		02.12
Нач.сект		Лидо		02.12
Н. контр				
Утв		Алексеев		02.12

М-861309СБ

Подвеска пружинная

Лит	Масса	Масштаб
И	② 50,9824	—
Лист	Листов 1	

ОАО"Турбоатом"

Копировал

Формат А4

Перв. примен. М-861309

Справ. №

Подп. и дата

Инв. № дубл.

Взам. инв. №

Подп. и дата

Инв. № подл.