М-861310СБ

Перв. примен. М-861310

Справ. №

Подп. и дата

Инв. № дубл.

Взам. инв. №

Подп. и дата

Инв. № подл.

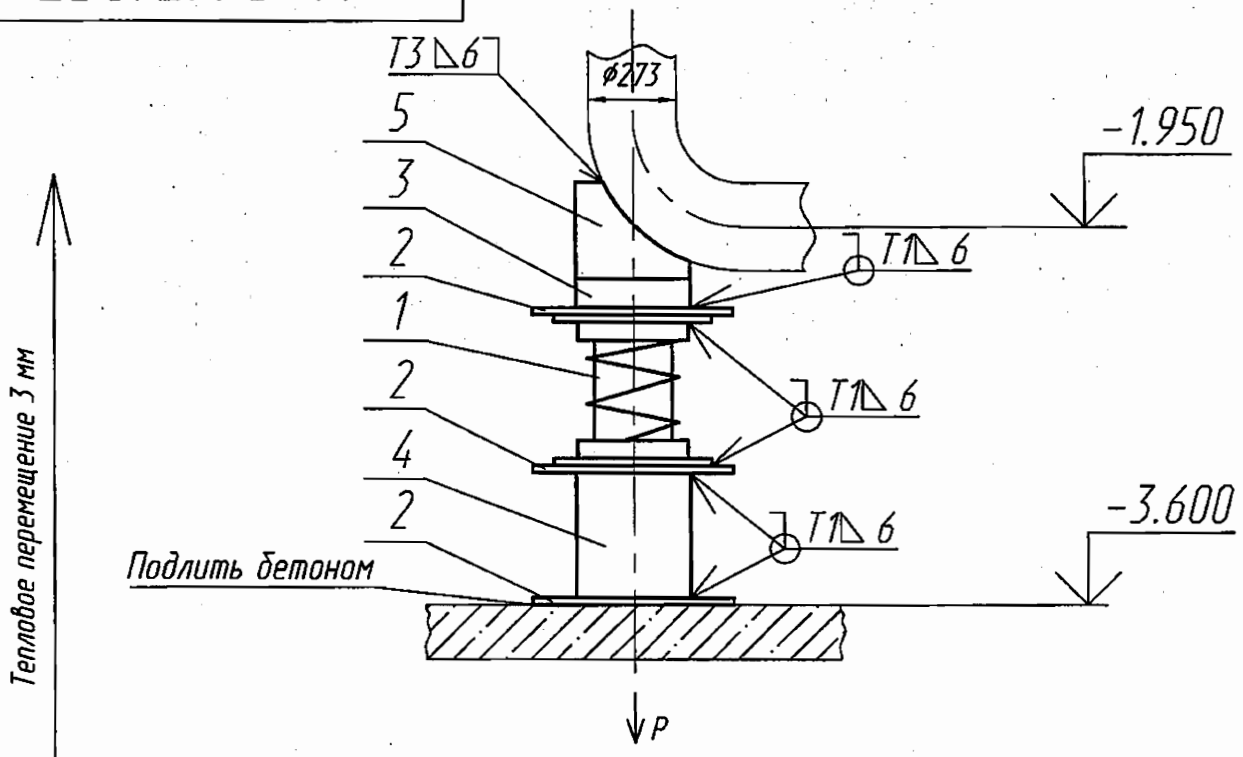

Характеристика пружины

Высота в свободном состоянии	Максимально допустимая нагрузка	При установке		В рабочем состоянии	
		Высота	Нагрузка	Высота	Нагрузка
мм	Н (кгс)	мм	Н (кгс)	мм	Н (кгс)
177	8000 (816)	133	5027 (513)	136	4675 (477)

Технические характеристики

Рр= 4675 Н (477 кгс) – рабочая нагрузка

Технические требования

1. Сварку производить электродами Э46А ГОСТ 9467-75. Сварные швы по ГОСТ 5264-80. Масса наплавленного металла – 1 кг.
2. Размеры для справок.
3. Трубу поз. 5 пригнать на монтаже по трубе трубопровода.
4. Длина трубы поз. 4 дана с монтажным припуском.
5. Остальные технические требования по ОСТ 108.275.50-80.
6. Сварку деталей поз.3 и поз.2 производить электродами ЭА-395/9 ГОСТ 10052-75.

ОАО «НИАЭП»
АРХИВНЫЙ ЭКЗ.
Инв. № 44750

М-861310СБ

Изм	Лист	№ докум.	Подп.	Дата
2				02.12
Разраб		Захарова		02.12
Проверил		Мореева		02.12
Т.контр		Тягло		02.12
Нач.сект		Лидо		02.12
Н. контр				
Утв		Алексеев		02.12

Подпятник

Лит	Масса	Масштаб
И	② 165,0181	—
Лист	Листов 1	

ОАО "Турбоатом"

Копировал

Формат А4