М-861312СБ

Перв. примен. М-861312

Справ N

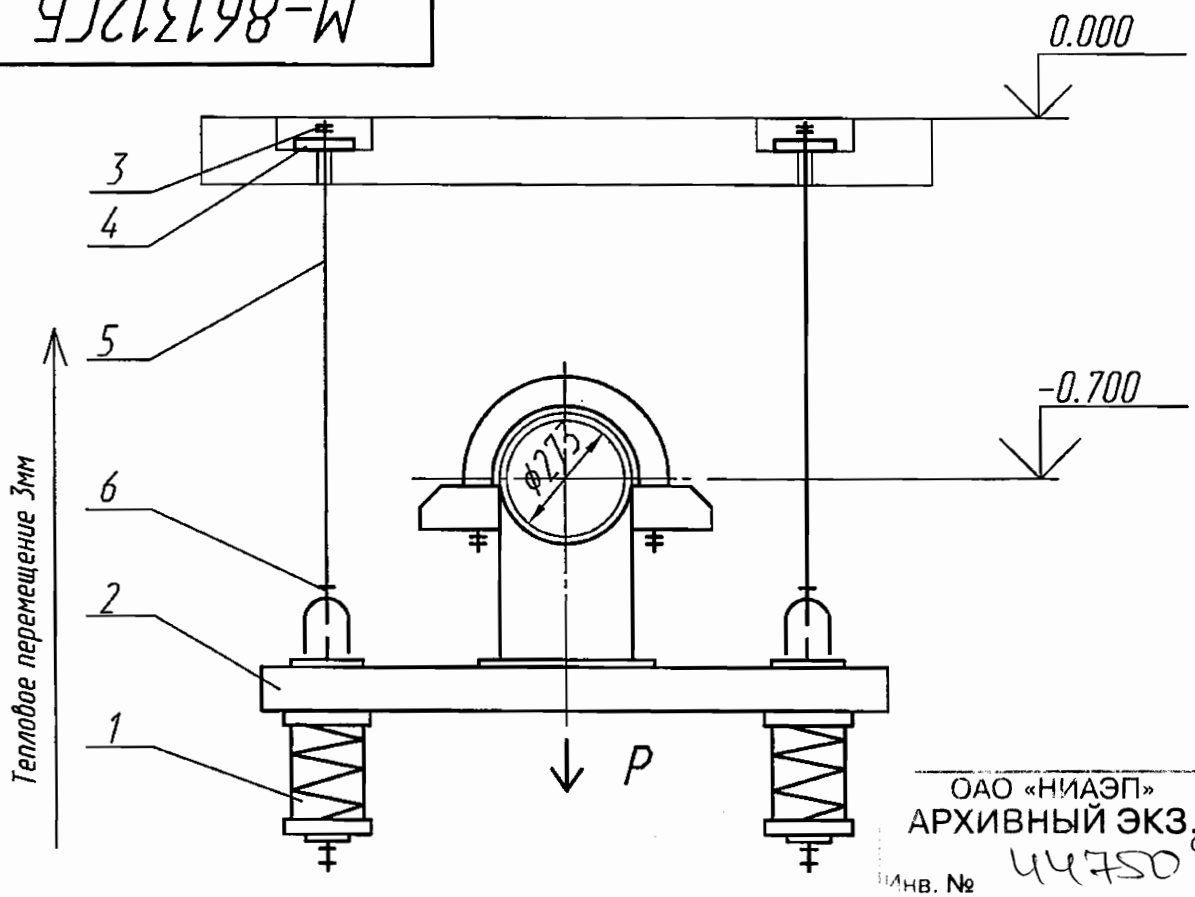

ОАО «НИАЭП»
АРХИВНЫЙ ЭКЗ.
Инв. № 44750 с

Характеристика пружины

Высота в свободном состоянии	Максимально допустимая нагрузка	При установке		В рабочем состоянии	
		Высота	Нагрузка	Высота	Нагрузка
мм	Н (кгс)	мм	Н (кгс)	мм	Н (кгс)
177	8000 (816)	152	2852 (291)	155	2504 (255.5)

Технические характеристики

Рр= 5008 Н (511 кгс) – рабочая нагрузка

Технические требования

1. Сварку производить электродами Э46А ГОСТ 9467-75. Сварные швы по ГОСТ 5264-80.Сварку тяги поз.5 с ушком поз.6 производить по ОСТ 108.632.03-80. Масса наплавленного металла-0.4 кг.
2. Размеры для справок.
3. Длина тяги поз.5 дана с монтажным припуском.
4. Остальные технические требования по ОСТ 108.275.50-80.

Подпись и дата | Инв N дубл | Взам инв N | Подпись и дата | Инв N подл

3				02.12
Изм	Лист	N° докум	Подпись	Дата
Разраб		Захарова		02.12
Проверил		Мореева		02.12
Т.контр		Тягло		02.12
Нач.сект		Лидо		02.12
Н. контр				
Утв		Алексеев		02.12

М-861312СБ

Подвеска пружинная

Лит	Масса	Масштаб
и	③ 76,039	
Лист	Листов 1	

ОАО "Турбоатом"

Формат А4