М-861960СБ

Перв. примен. М-861960

Справ. №

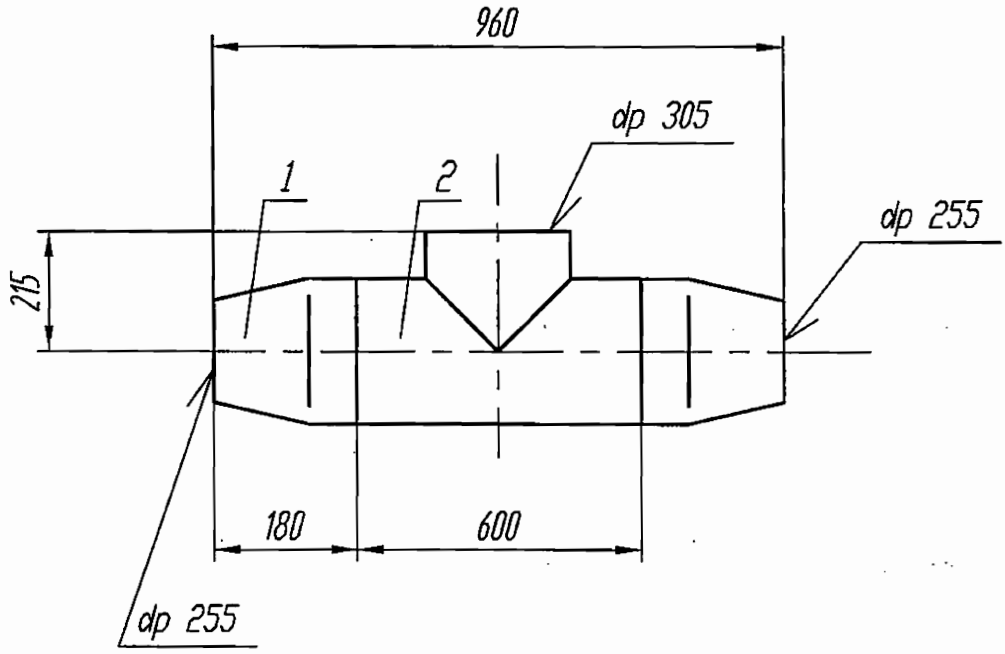


ОАО «НИАЭП»
АРХИВНЫЙ ЭКЗ.
Инв. № 44750

Подп. и дата | Инв. № дубл. | Взам. инв. № | Подп. и дата | Инв. № подл.

## Техническая характеристика

Параметры среды : Рраб= 2.99 МПа (30.5 кгс/см $^2$), t=233°С

## Технические требования

1.*Размеры для справок.

2. Сварку производить в соответствии с ПНАЭГ-7-009-89. Сварные швы
① по ОСТ 24.125.02-89. Масса наплавленного металла - 2.0 кг.

① 3. Контроль сварных соединений по ПНАЭГ-7-010-89 . Категория - IIIв.

4. Маркировка и остальные технические требования по ОСТ 108.030.123-85.

| | | | | | | |
|---|---|---|---|---|---|---|
| | | | | | М-861960СБ | |
| 1 | | | | 02.12 | | |
| Изм | Лист | N° докум. | Подп. | Дата | Блок | Лит. / Масса / Масштаб |
| Разраб. | | Мореева | | 02.12 | | И / 187,0 (1) / — |
| Пров. | | Захарова | | 02.12 | | Лист 1 / Листов 1 |
| Т.контр. | | Тягло | | 02.12 | | |
| Н. сект. | | Лидо | | 02.12 | | ОАО "Турбоатом" |
| Н.контр. | | | | | | |
| Утв. | | Алексеев | | 02.12 | | |

Копировал: Формат А4