М-861961СБ

Перв. примен. М-861961

Справ. №

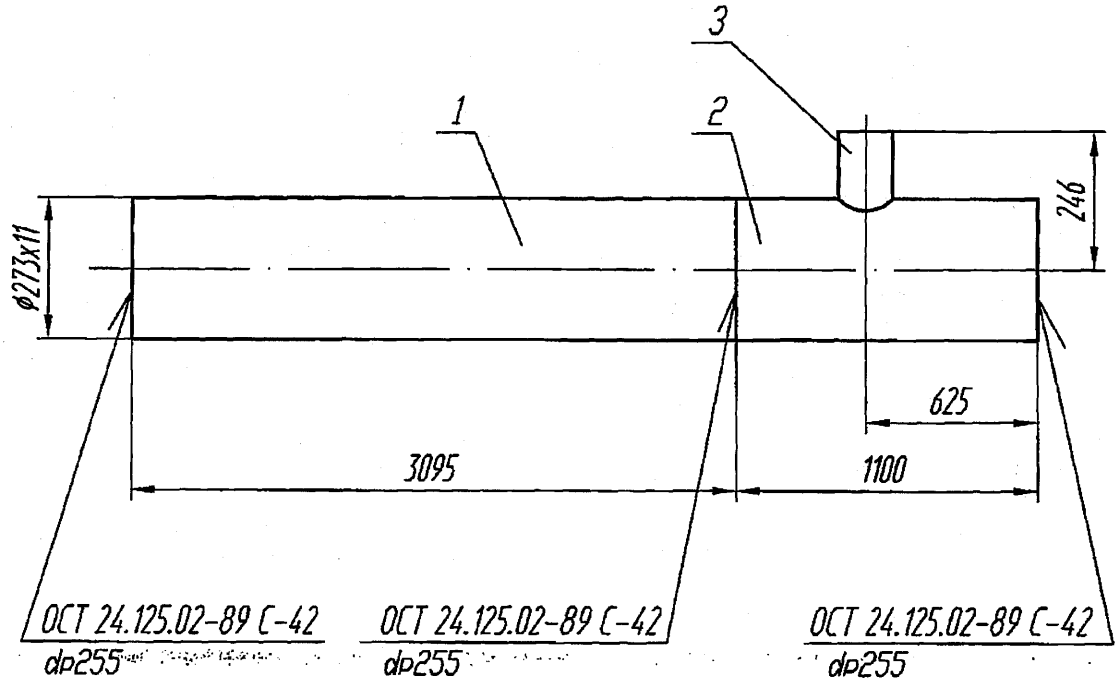

Техническая характеристика

Параметры среды : Рраб= 2.99 МПа (30.5 кгс/см^2), ~~0.2~~ 0.3 МПа

ОАО «НИАЭП»
АРХИВНЫЙ ЭКЗ.
Инв. № 44750

Технические требования

1.*Размеры для справок.

2. Сварку производить в соответствии с ПНАЭГ-7-009-89. Сварные швы по ОСТ 24.125.02-89. Масса наплавленного металла - ~~2.0~~ 0,7 кг. Пахомов А.А.

3. Контроль сварных соединений по ПНАЭГ-7-010-89. Категория - IIIв.

4. Маркировка и остальные технические требования по ОСТ 108.030.123-85.

(2) 5. Штуцер, поз.3 данного чертежа, заказан в детальной описи БК-3274498 отправочной позицией 34.

6. Приварку штуцера поз.3 к трубе поз.2 выполнить в соотв. с черт. ОАО "НПО ЦКТИ" №362982.02.00СБ

Подп. и дата

Инв. № дубл.

Взам. инв. №

Подп. и дата

Инв. № подл.

2				02.12
Изм	Лист	№ докум.	Подп.	Дата
Разраб.		Мореева		02.12
Пров.		Захарова		02.12
Т.контр.		Тягло		02.12
Н. сект.		Лидо		02.12
Н.контр.				
Утв.		Алексеев		02.12

М-861961СБ

Блок

Лит.	Масса	Масштаб
И	363,522 ~~362,822~~ Пахомов А.А.	
Лист 1	Листов 1	

ОАО "Турбоатом"

Копировал:

Формат А4