М-861962СБ

Перв. примен. М-861962

Справ. №

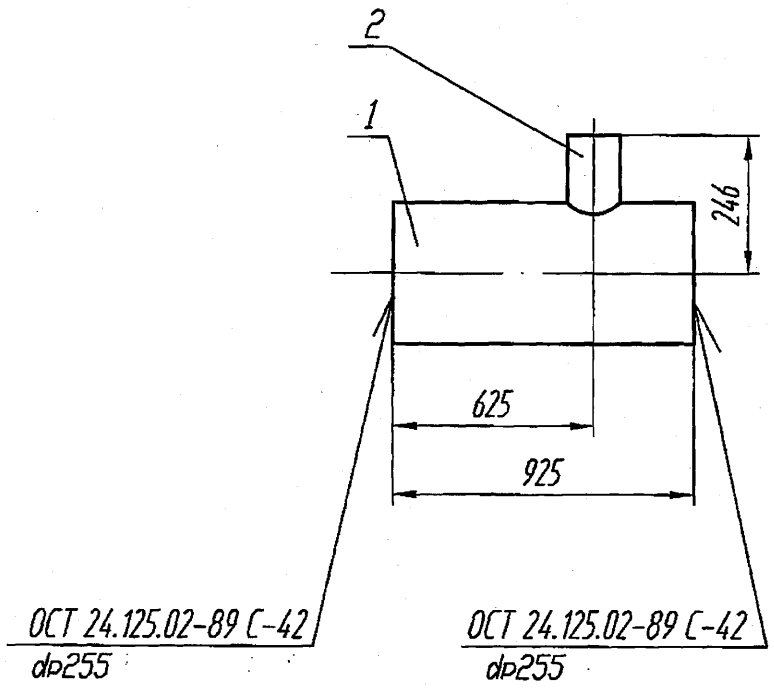

Техническая характеристика

Параметры среды : Рраб= 2.99 МПа (30.5 кгс/см^2), t=230°С

ПНАЭП»
АРХИВНЫЙ ЭКЗ.
Инв. № 44750

Технические требования

1.*Размеры для справок.

2. Сварку производить в соответствии с ПНАЭГ-7-009-89. Сварные швы по ОСТ 24.125.02-89. Масса наплавленного металла - 0.8 кг.

3. Контроль сварных соединений по ПНАЭГ-7-010-89 . Категория - IIIв.

4. Маркировка и остальные технические требования по ОСТ 108.030.123-85.

① 5. Блок заказан россыпью: поз.1 (труба) и поз.2 (штуцер) заказаны в детальной описи БК-3274498 отправочными позициями 35 и 36.

6. Приварку штуцера поз.2 к трубе поз.1 выполнить в соответствии с черт. ОАО "НПО ЦКТИ" № 362982.02.00СБ

Подп. и дата | Инв. № дубл. | Взам. инв. № | Подп. и дата | Инв. № подл.

1				02.12
Изм	Лист	№ докум.	Подп.	Дата
Разраб.		Мореева		02.12
Пров.		Захарова		02.12
Т.контр.		Тягло		02.12
Н. сект.		Лидо		02.12
Н.контр.				
Утв.		Алексеев		02.12

М-861962СБ

Блок

Лит.	Масса	Масштаб
И	① 120.306	—
Лист 1	Листов 1	

ОАО "Турбоатом"

Копировал: Формат А4