М-861963СБ

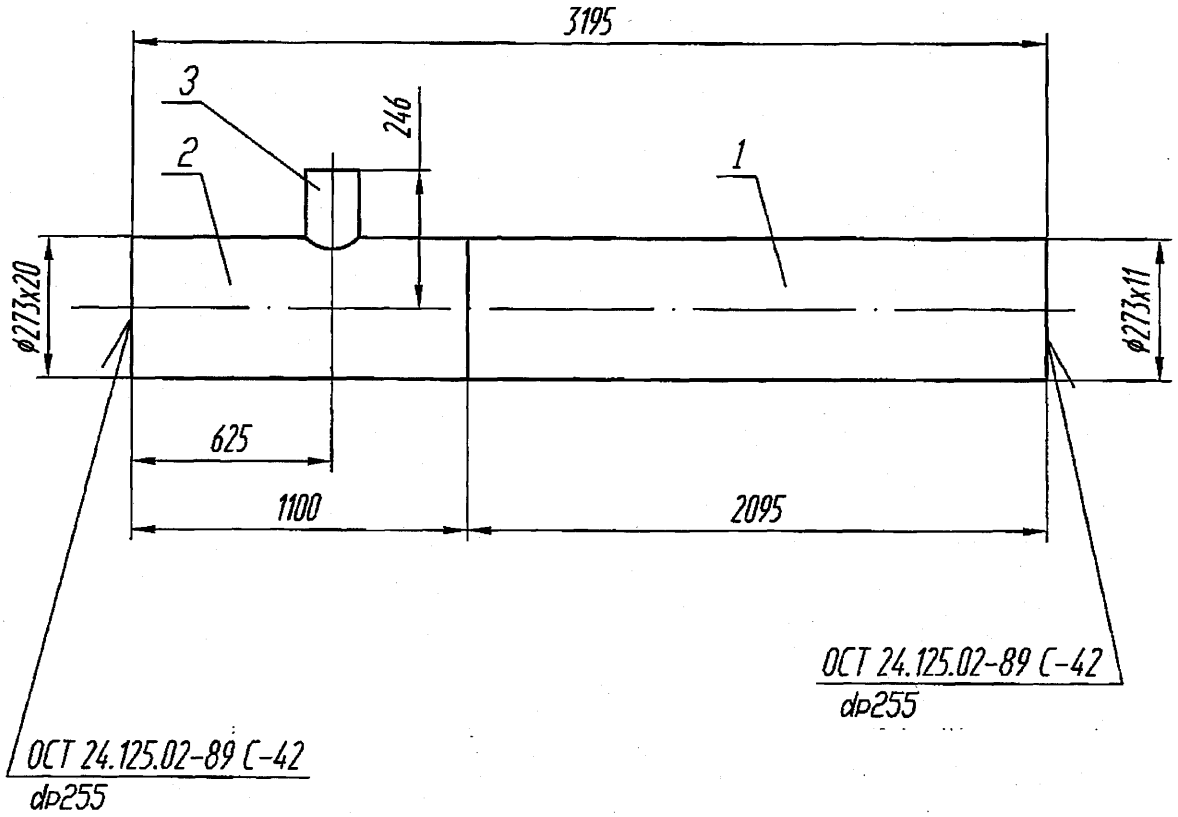

Техническая характеристика

Параметры среды : Рраб= 2.99 МПа (30.5 кгс/см ^{2}), t=233°С

Технические требования

1.*Размеры для справок.

2. Сварку производить в соответствии с ПНАЭГ-7-009-89. Сварные швы по ОСТ 24.125.02-89. Масса наплавленного металла - ~~2.0~~ 8,17 кг. Пахомова АА

3. Контроль сварных соединений по ПНАЭГ-7-010-89 . Категория - IIIв.

4. Маркировка и остальные технические требования по ОСТ 108.030.123-85.

1 5. Штуцер (поз.3) данного чертежа заказан в детальной отливой ЗК-3274498 отправочной позицией 37.

6. Приварку штуцера поз.3 к трубе поз. 2 выполнить в соответствии с черт. ОАО "НПО ЦКТИ" № 362982.02.00 СБ.

ОАО "НПО ЦКТИ"
АРХИВНЫЙ ЭКЗ.
№ 44750

Перв. примен. М-861963

Справ. №

Подп. и дата

Инв. № дубл.

Взам. инв. №

Подп. и дата

Инв. № подл.

Изм	Лист	№ докум.	Подп.	Дата
1				02.12
Разраб.		Мореева		02.12
Пров.		Захарова		02.12
Т.контр.		Тягло		02.12
Н. сект.		Лидо		02.12
Н.контр.				
Утв.		Алексеев		02.12

М-861963СБ

Блок

Лит.	Масса	Масштаб
И	1 292,262 ~~291,567~~ Пахомова АА	—
Лист 1	Листов 1	

ОАО "Турбоатом"

Копировал:

Формат А4