М-861964СБ

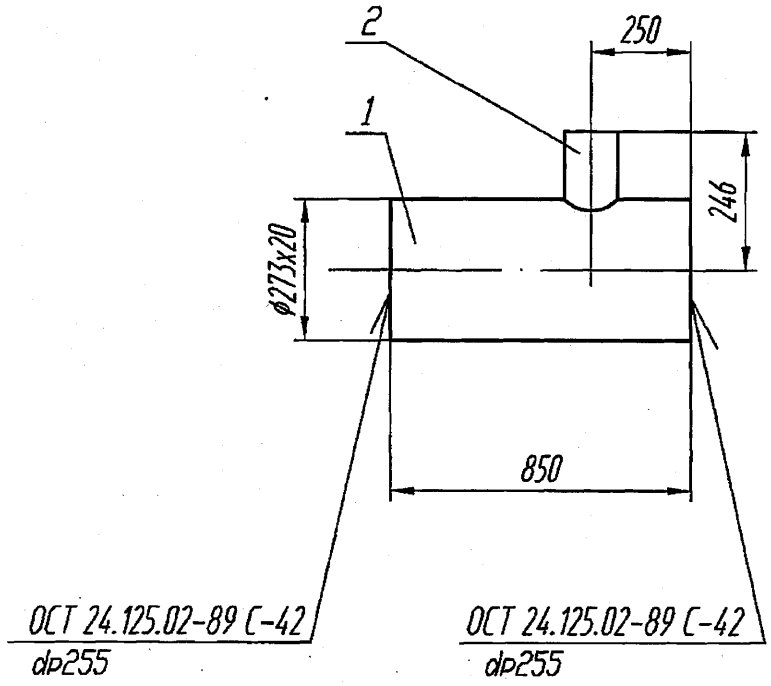

Техническая характеристика

Параметры среды : Рраб= 2.99 МПа (30.5 кгс/см^2) t 220°С

ОАО «НИАЭП»
АРХИВНЫЙ ЭКЗ.
Инв. № 44750

Технические требования

1.*Размеры для справок.

2. Сварку производить в соответствии с ПНАЭГ-7-009-89. Сварные швы по ОСТ 24.125.02-89. Масса наплавленного металла - 0.8 кг.

3. Контроль сварных соединений по ПНАЭГ-7-010-89 . Категория - IIIв.

4. Маркировка и остальные технические требования по ОСТ 108.030.123-85.

① 5. Блок заказан россыпью: поз.1 (труба) и поз.2 (штуцер) заказаны в детальной описи БК-3274498 отправочными позициями 38 и 39.

6. Приварку штуцера поз. 2 к трубе поз. 1 выполнить в соотв. с черт. ОАО "НПО ЦКТИ" №362982.02.00.06.

Изм	Лист	№ докум.	Подп.	Дата
1				02.12
Разраб.		Мореева		02.12
Пров.		Захарова		02.12
Т.контр.		Тягло		02.12
Н. сект.		Лидо		02.12
Н.контр.				
Утв.		Алексеев		02.12

М-861964СБ

Блок

Лит.	Масса	Масштаб
И	① 110,892	——
Лист 1	Листов 1	

ОАО "Турбоатом"

Перв. примен. М-861964

Справ. №

Подп. и дата

Инв. № дубл.

Взам. инв. №

Подп. и дата

Инв. № подл.

Копировал:

Формат А4