М-861966СБ

Перв. примен. М-861966

Справ. №

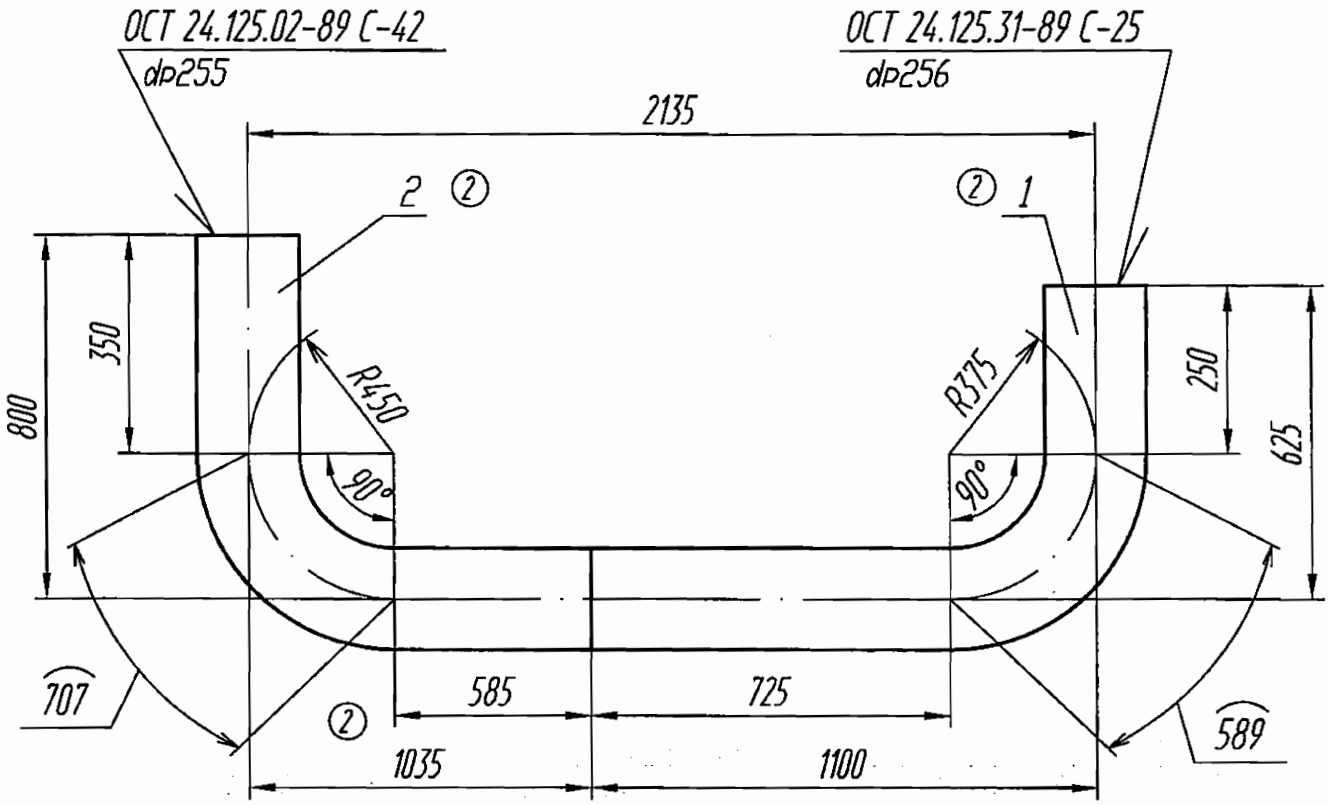


Подп. и дата

Инв. № дубл.

Взам. инв. №

Подп. и дата

Инв. № подл.

## Техническая характеристика

Параметры среды : Рраб= 2.99 МПа (30.5 кгс/см$^2$), t=233°С

ОАО «НИАЭП»
АРХИВНЫЙ ЭКЗ.
Инв. № 44750

## Технические требования

1.*Размеры для справок.

2. Сварку производить в соответствии с ПНАЭГ-7-009-89. Сварные швы по ОСТ 24.125.02-89 и ОСТ 24.125.31-89. Масса наплавленного металла - 0,7 кг.

3. Контроль сварных соединений по ПНАЭГ-7-010-89 . Категория - IIIв.

4. Маркировка и остальные технические требования по ОСТ 108.030.123-85 и ОСТ 108.030.124-85.

| | | | | | | |
|---|---|---|---|---|---|---|
| | | | | | М-861966СБ | |
| 2 | | | | 02.12 | | |
| Изм | Лист | N° докум. | Подп. | Дата | | |
| Разраб. | | Мореева | | 02.12 | Блок | Лит. И; Масса ② 237,598; Масштаб —; Лист 1; Листов 1 |
| Пров. | | Захарова | | 02.12 | | |
| Т.контр. | | Тягло | | 02.12 | | |
| Н. сект. | | Лидо | | 02.12 | | |
| Н.контр. | | | | | | |
| Утв. | | Алексеев | | 02.12 | | ОАО "Турбоатом" |

Копировал:

Формат А4